VAGNER PLAST®

акриловые ванны

2018

КАТАЛОГ

VAGNERPLAST
это первый производитель акриловых ванн в Чехии

В 30 км от Праги, в прекрасном городе Кладно, воплощаются в жизнь разработки лучших специалистов в области производства акриловых ванн.

В производстве, мы используем полиметилметакрилат «100% - АКРИЛ. Толщина акрилового листа, для производства конечного изделия, составляет от 5 до 6 мм.

Все акриловые плиты наивысшего качества наше производство получает на прямую от известных европейских производителей: LUCITE (Англия) и ALTUGLAS (Франция).

Все изделия, произведенные нами, являются нетоксичными и антибактериальными, а значит, совершенно безопасными для здоровья человека.

Вот уже 25 лет мы создаем удивительный продукт и любим то, что делаем.

Одним из ключевых правил работы нашего торгового подразделения - является забота о наших партнерах и ответственность перед каждым. Мы оказываем нашим партнерам информационную поддержку 24 часа в сутки и 7 дней в неделю. Мы точно знаем, что требуется рынку сегодня, и предвосхищаем идеи завтрашнего дня.

Каждый день, мы получаем благодарные отзывы от тех, кто установил ванны VAGNERPLAST, и говорим им СПАСИБО! В VAGNERPLAST Вы найдете партнера для своих бизнес - проектов или возможности для реализации идей по созданию индивидуального стиля вашей ванной комнаты.

НОВИНКИ

5 IMPOSSIBLE 1900x1600x520
6 INCOGNITO 1800x1800x610
7 INSPIRA 1900x1000x520
8 RONDO 1800x1800x740
9 BAHAMA 1100x1100x430

Прямоугольные ванны

10 BRIANA 1700x750 1800x800 1850x900
11 CAVALLO 1800x800 1900x900
12 CAVALLO 1500x700 1600x700 1700x750
13 CHARITKA 1700x750
14 CORVET 1700x800
15 HERA 1800x800
16 EBONY 1600x750 1700x750
17 KLEOPATRA 1600x700
18 KASANDRA 1500x700 1600x700 1700x700
19 PENELOPE 1700x700
20 NYMFA 1500x700 1600x700
21 NIKE 1200x700
22 MINERVA 1700x700
23 ULTRA 1500x815 1700x815
24 VERONELA 1600x700 1700x750
25 VERONELA 1800x800

Ассиметричные ванны

26 AVONA 1500x900
27 CORONA 1600x800/1000
28 CAVALLO 1600x600/900
29 FLORA 1500x1000
30 MELITE 1600x1050
31 VERONELA 1600x600/1050
32 SELENA 160 1600x1050
33 SELENA 147 1470x1000

Угловые ванны

34 ATHENA 1500x1500
35 IRIS 1400x1400
36 CATALINA 1250x1250 1460x1460
37 CAVALLO 1400x1400
38 VERONELA 1400x1400

Двухместная ванна

39 HELIOS 1940x1700

Отдельностоящие ванны

40 CASABLANCA 1500x800 1715x800
41 PRAGUE 1523x820 1676x800
42 GAIA 1900x1000

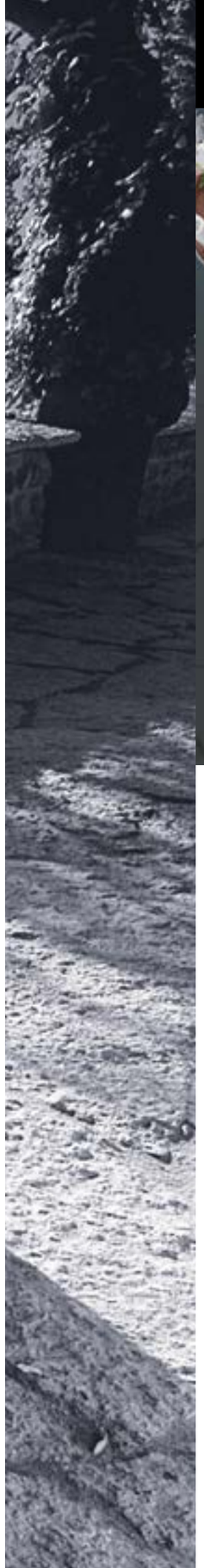

ČESKÝ VÝROBEK

VAGNERPLAST®

НОВИНКА

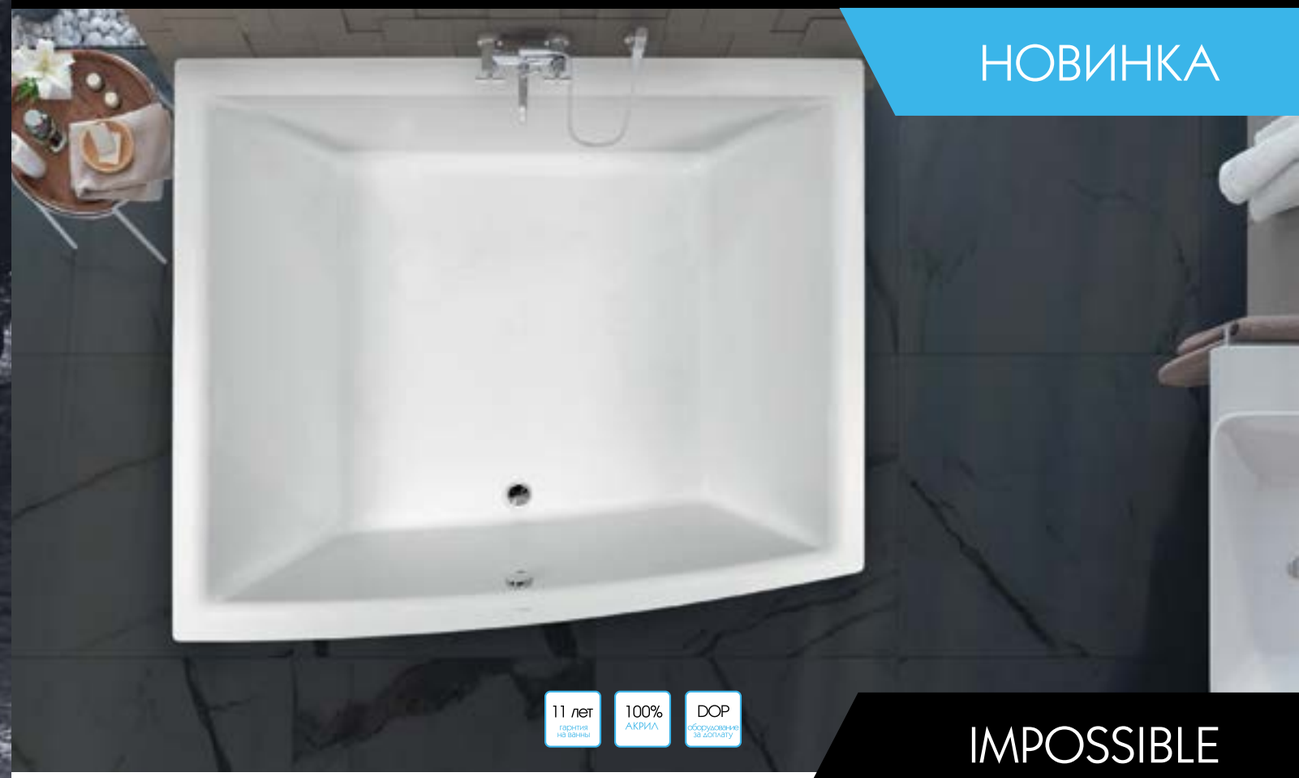

IMPOSSIBLE

Ванна IMPOSSIBLE		
Артикул	Габариты	Объем
VPBA190IMP2X-01	1900x1600/1400x520	480 L

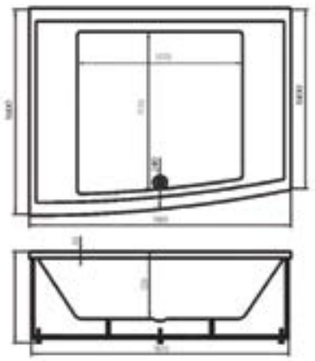

VAGNERPLAST®

ČESKÝ VÝROBEK

НОВИНКА

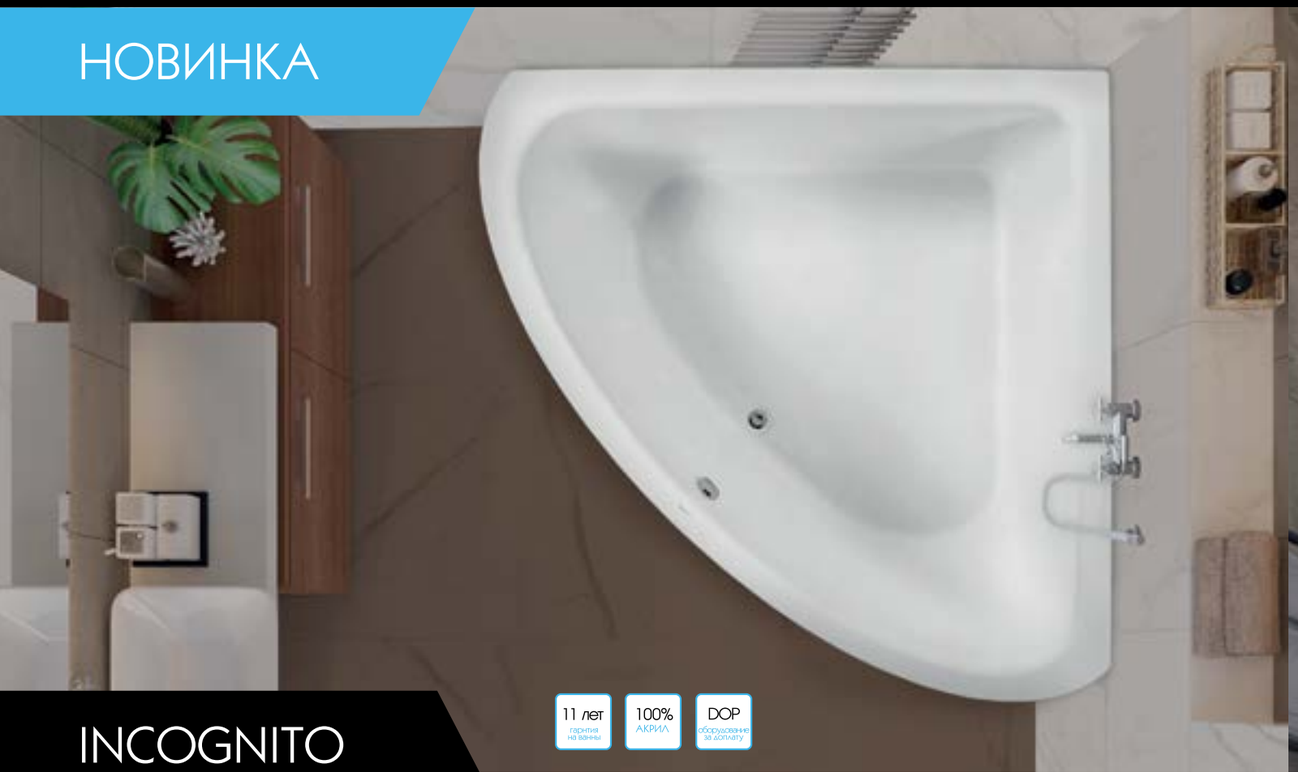

11 лет гарантия на ванны

100% АКРИЛ

DOP оборудование за доплату

INCOGNITO

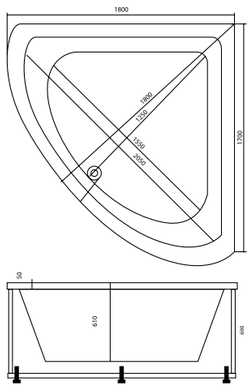

Ванна INCOGNITO

Артикул	Габариты	Объем
VPBA180INC3X-01	1800x1800x610	550 L

Дополнительное оборудование

Фронтальная панель

Артикул	Габариты
VPPP18002FP3-01	2900x690

VAGNERPLAST®

ČESKÝ VÝROBEK

НОВИНКА

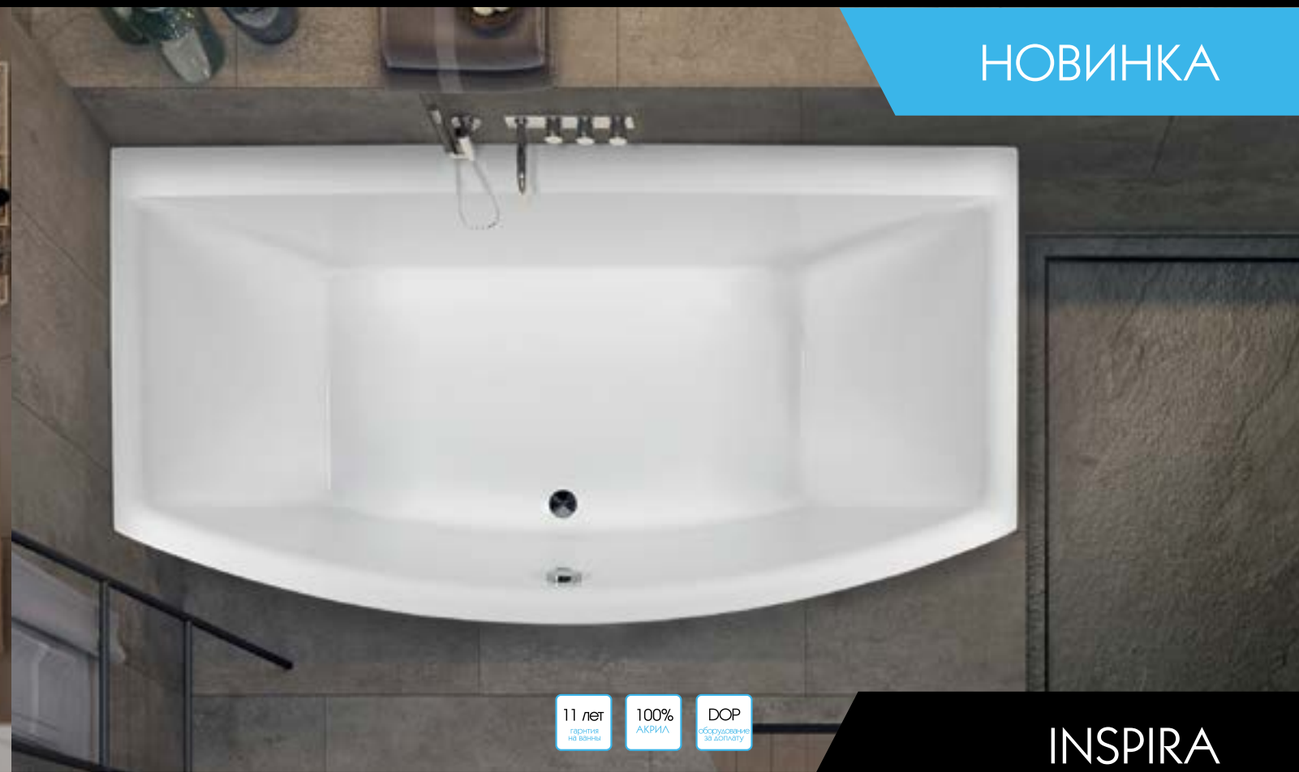

11 лет гарантия на ванны

100% АКРИЛ

DOP оборудование за доплату

INSPIRA

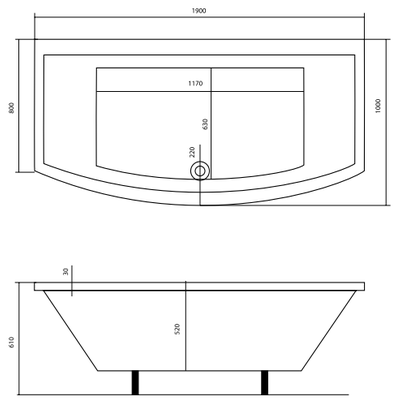

Ванна INSPIRA

Артикул	Габариты	Объем
VPBA191INS2X-01	1900x800/1000x520	250 L

Дополнительное оборудование

Фронтальная панель

Артикул	Габариты
VPPP19003FP2-01	1900x610

Боковая панель

Артикул	Габариты
VPPA08004EL2-01	770x610 левая
VPPA08004ER2-01	770x610 правая

VAGNERPLAST®

ČESKÝ VÝROBEK

НОВИНКА

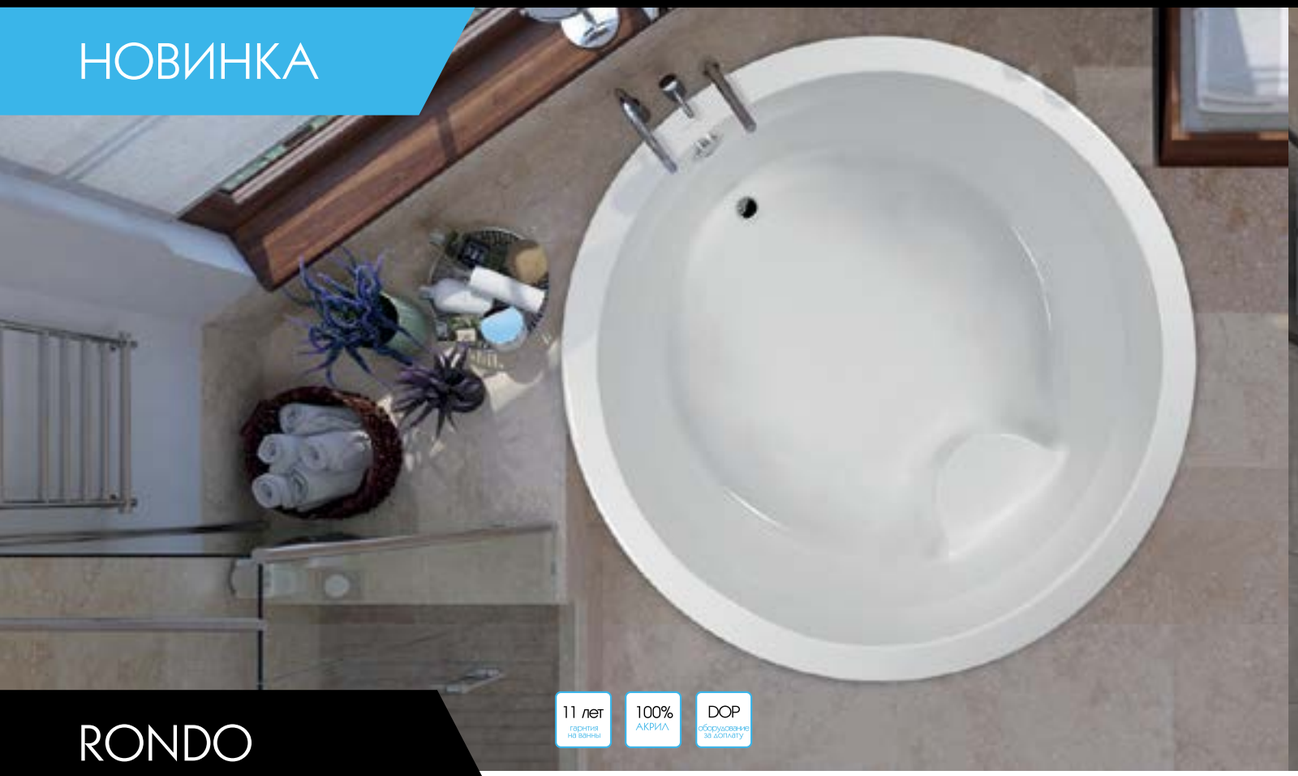

11 лет гарантия на ванны

100% АКРИЛ

DOP оборудование за доплату

RONDO

Ванна RONDO

Артикул	Габариты	Объем
VPBA180RON9X-01/RA	1800x580	700 L

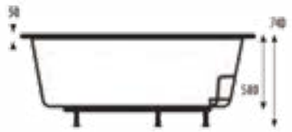

Дополнительное оборудование

Панель

Артикул	Габариты
VPPP18901FP3-01	

VAGNERPLAST®

ČESKÝ VÝROBEK

НОВИНКА

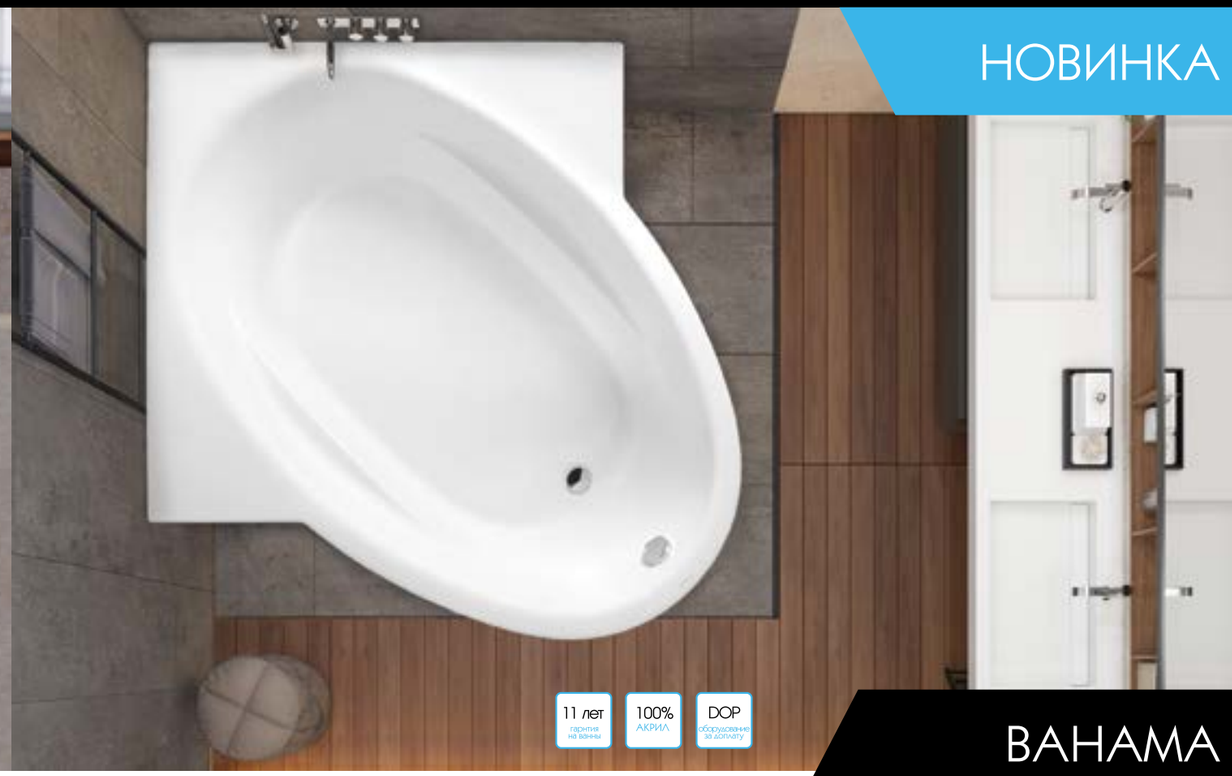

11 лет гарантия на ванны

100% АКРИЛ

DOP оборудование за доплату

BAHAMA

Ванна BAHAMA

Артикул	Габариты	Объем
VPBA139BAH3X-01	1100x1100x430	150 L

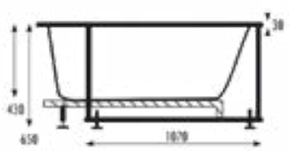

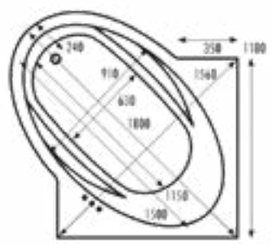

ČESKÝ VÝROBEK

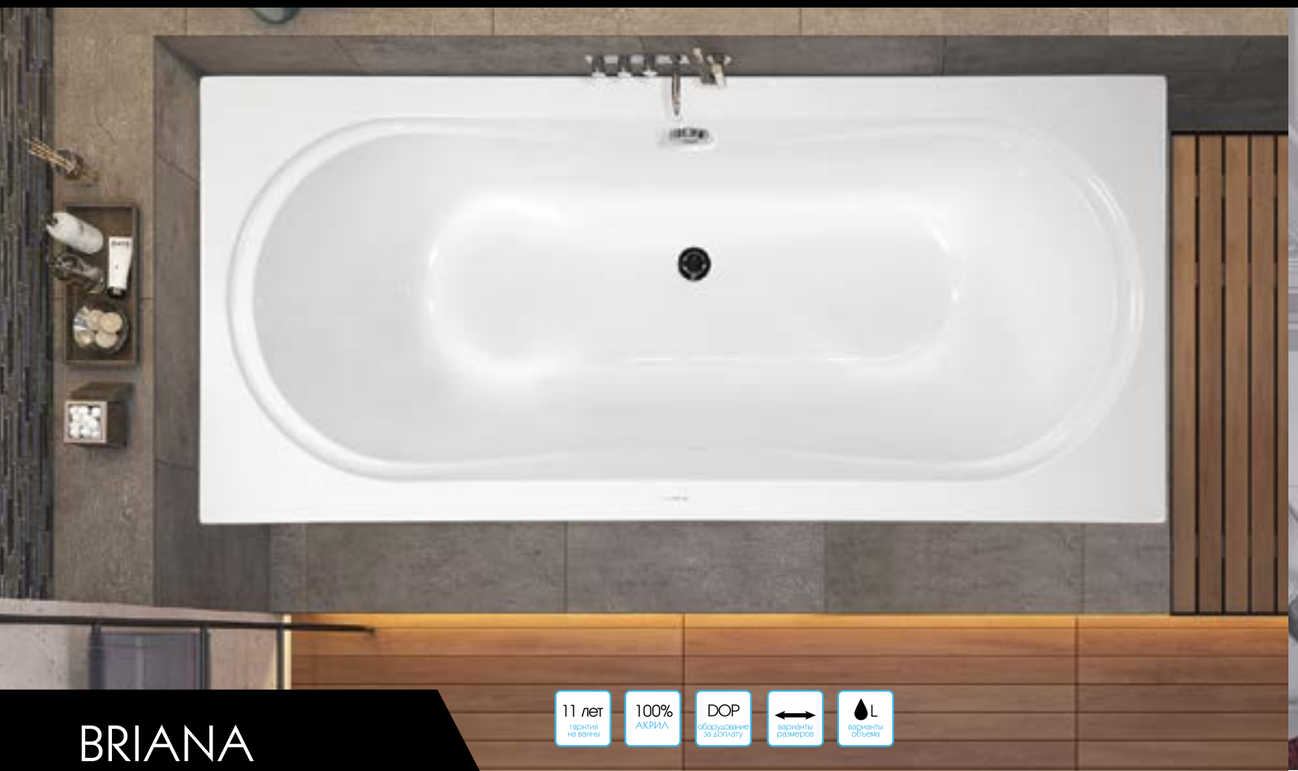

11 лет гарантия на ванны | 100% АКРИЛ | DOP оборудование за доплату | варианты размеров | L варианты объема

BRIANA

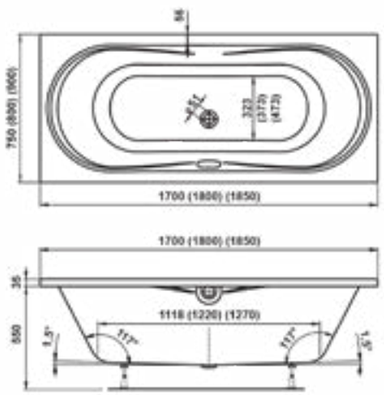

Ванна BRIANA

Артикул	Габариты	Объем
VPBA170BRI2X-01	1700x750x430	183 L
VPBA180BRI2X-01	1800x800x430	217 L

Дополнительное оборудование

Фронтальная панель

Артикул	Габариты
VPPA17002FP2-01/D2	1700x550
VPPA18001FP2-01/D2	1800x550

Боковая панель

Артикул	Габариты
VPPA07502EP2-01/D2	750x550
VPPA08002EP2-01/D2	800x550

ČESKÝ VÝROBEK

VAGNERPLAST®

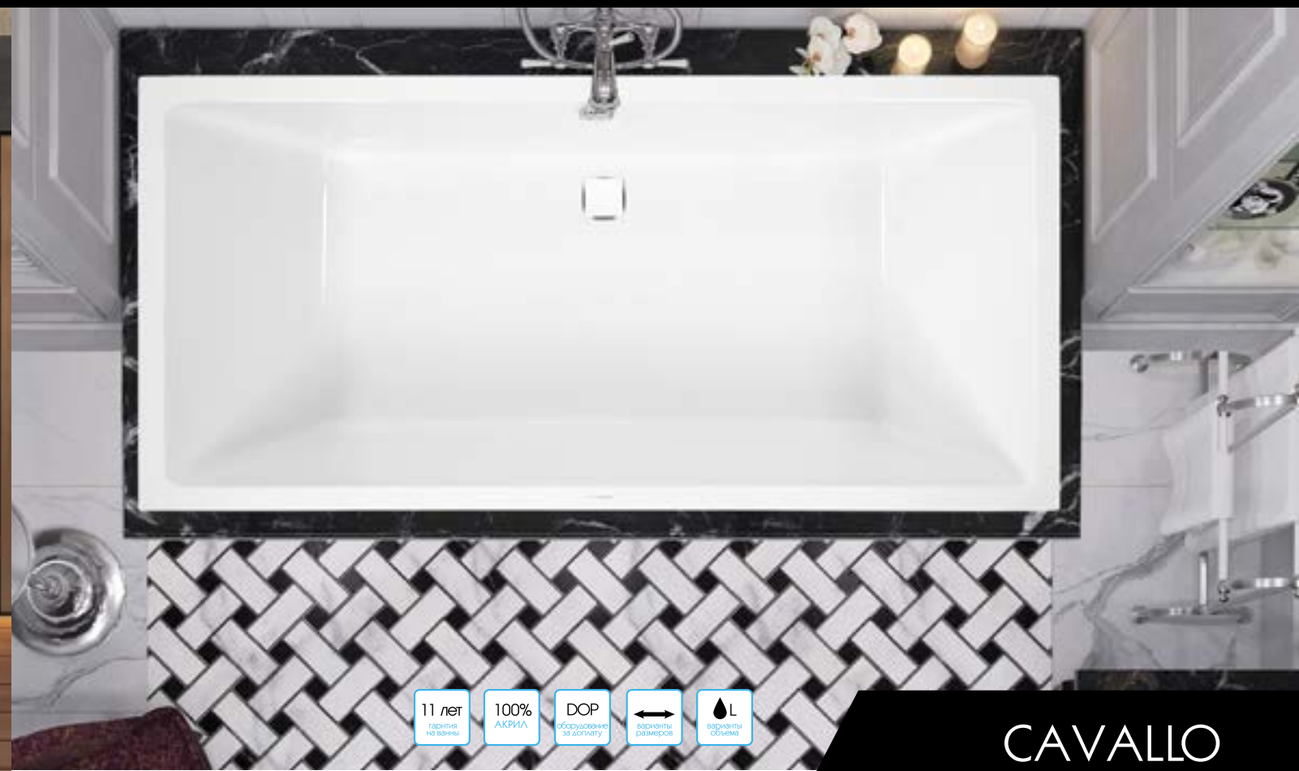

11 лет гарантия на ванны | 100% АКРИЛ | DOP оборудование за доплату | варианты размеров | L варианты объема

CAVALLO

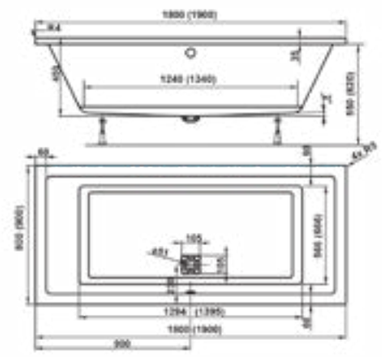

Ванна CAVALLO

Артикул	Габариты	Объем
VPBA180CAV2X-01	1800x800x450	281 L
VPBA190CAV2X-01	1900x900x450	349 L

Дополнительное оборудование

Фронтальная панель

Артикул	Габариты
VPPA18001FP2-01/D2	1800x550
VPPA19002FP2-01/D2	1900x620

Боковая панель

Артикул	Габариты
VPPA08002EP2-01/D2	800x550
VPPA09002EP2-01/D2	900x620

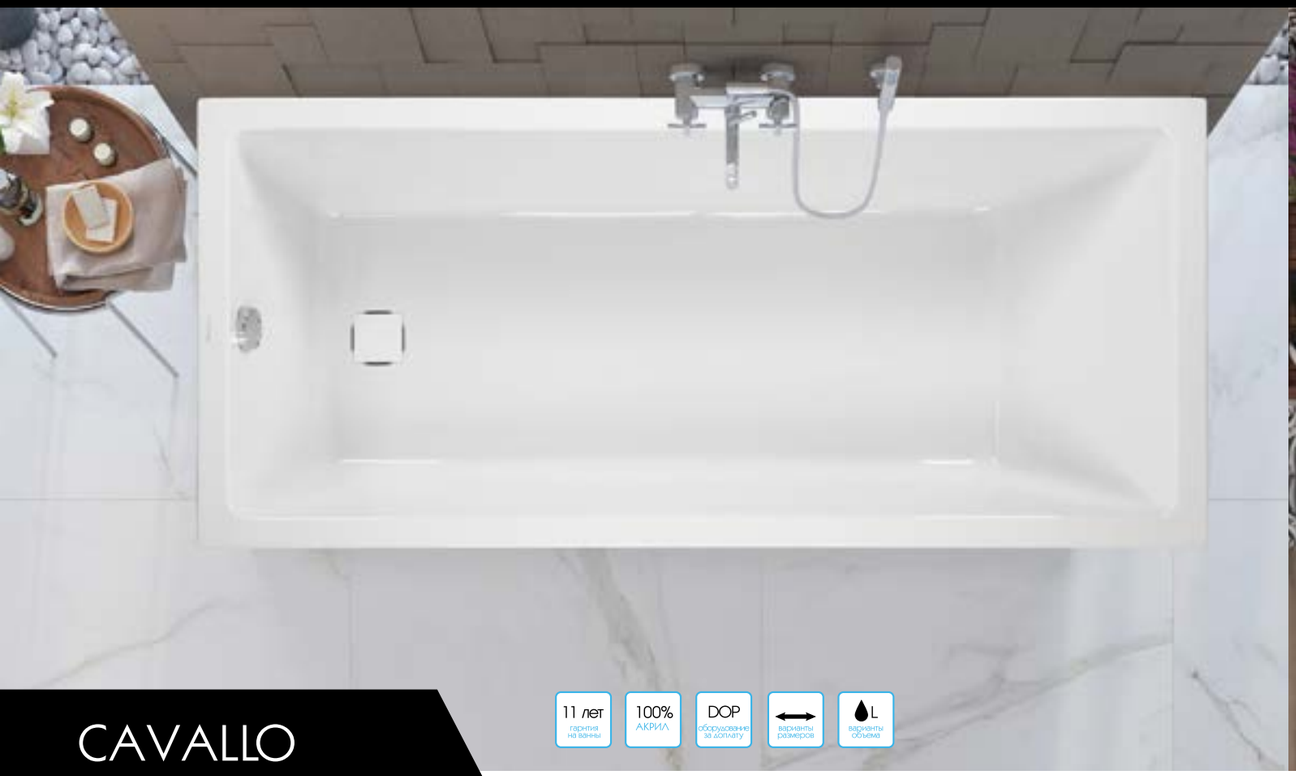

ČESKÝ VÝROBEK

11 лет гарантия на ванны

100% АКРИЛ

DOP оборудование за доплату

варианты размеров

L варианты объема

CAVALLO

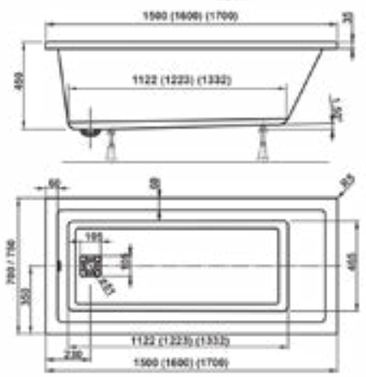

Ванна CAVALLO

Артикул	Габариты	Объем
VPBA157CAV2X-01	1500x700x450	199 L
VPBA167CAV2X-01	1600x700x450	214 L
VPBA170CAV2X-01	1700x750x450	253 L

Дополнительное оборудование

Фронтальная панель

Артикул	Габариты
VPPA15001FP2-01/D2	1500x550
VPPA16002FP2-01/D2	1600x550
VPPA17002FP2-01/D2	1700x550

Боковая панель

Артикул	Габариты
VPPA07002EP2-01/D2	700x550
VPPA07502EP2-01/D2	750x550

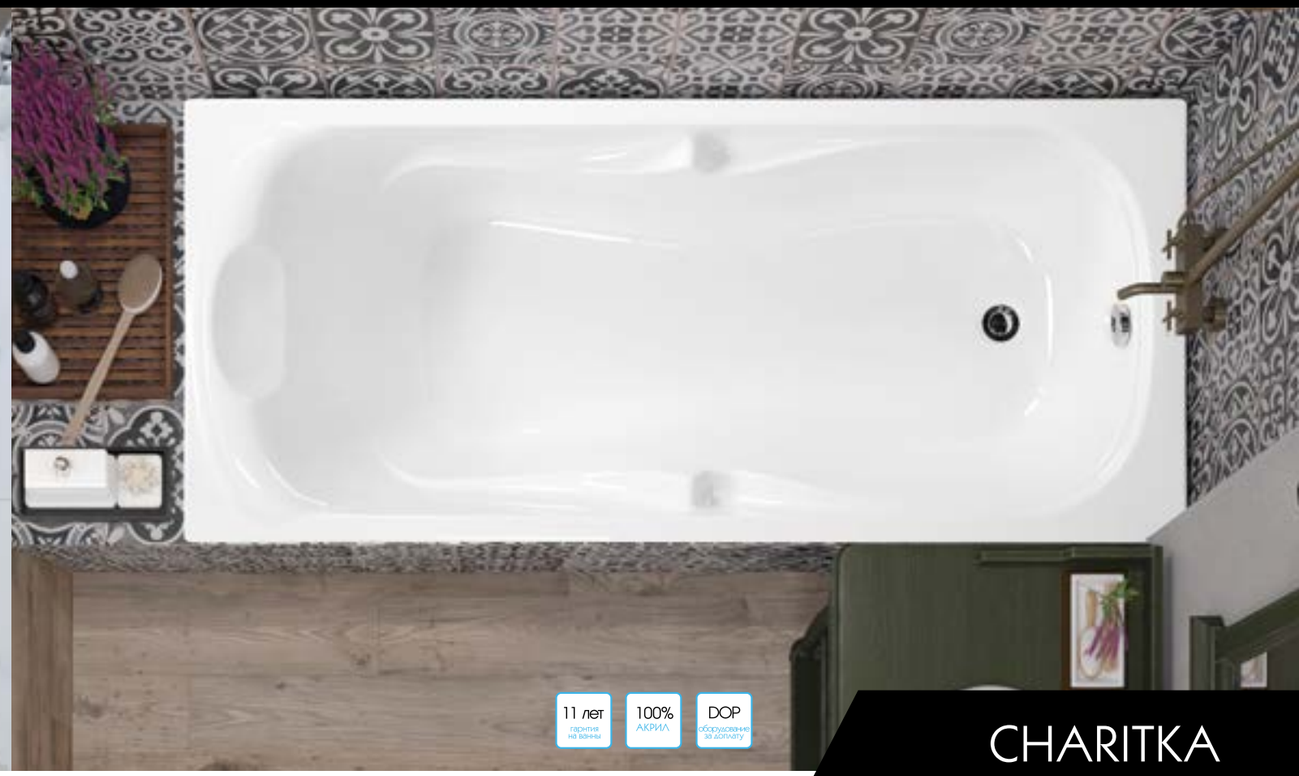

ČESKÝ VÝROBEK

11 лет гарантия на ванны

100% АКРИЛ

DOP оборудование за доплату

CHARITKA

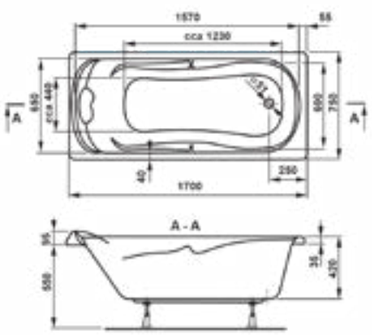

Ванна CHARITKA

Артикул	Габариты	Объем
VPBA170CHA2X-01	1700x750x430	210 L

Дополнительное оборудование

Фронтальная панель

Артикул	Габариты
VPPA17002FP2-01/D2	1700x550

Боковая панель

Артикул	Габариты
VPPA07502EP2-01/D2	750x550

ČESKÝ VÝROBEK

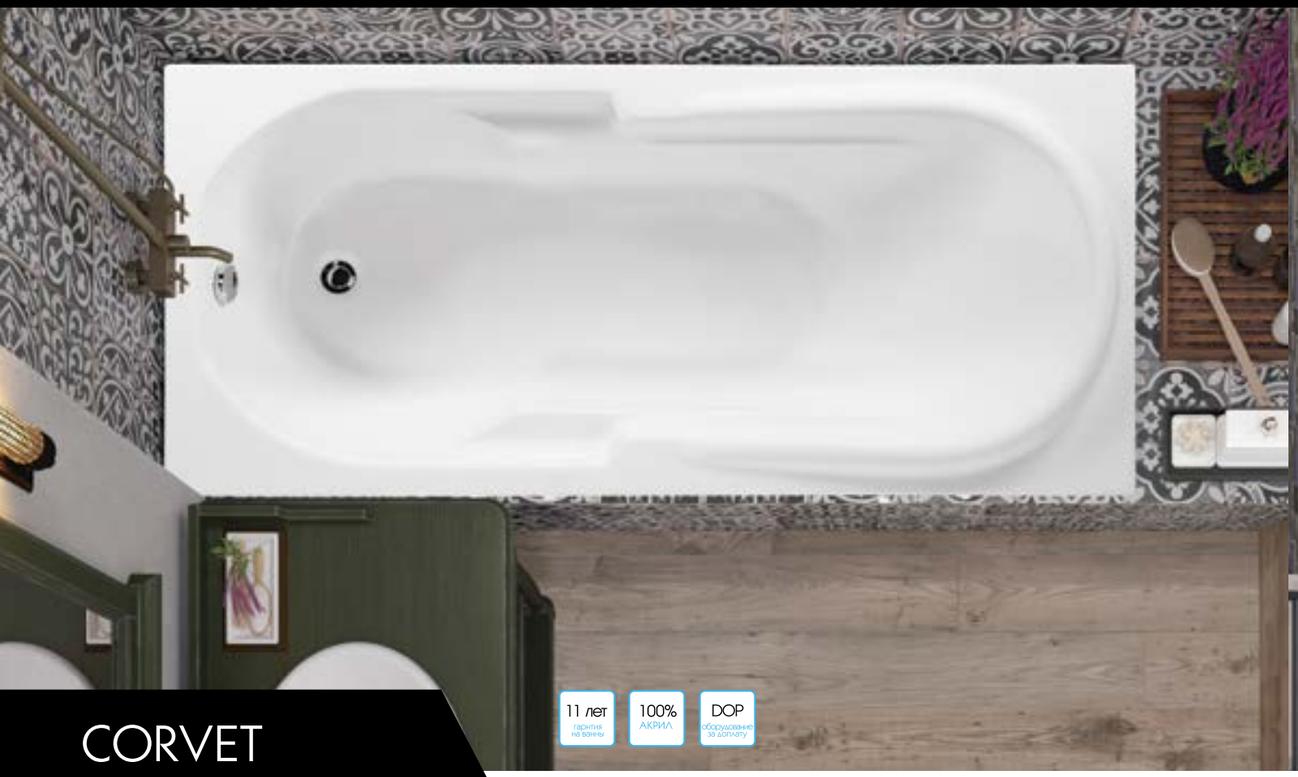

CORVET

Ванна CORVET

Артикул	Габариты	Объем
VPBA178COR2X-01	1700x800x420	167 L

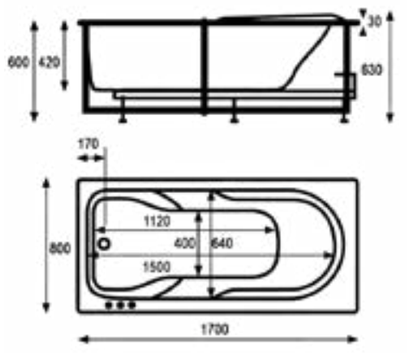

Дополнительное оборудование

Фронтальная панель

Артикул	Габариты
VPPA17004FP2-01/D2	1700x550

Боковая панель

Артикул	Габариты
VPPA08003EP2-01/D2	800x550

ČESKÝ VÝROBEK

VAGNERPLAST®

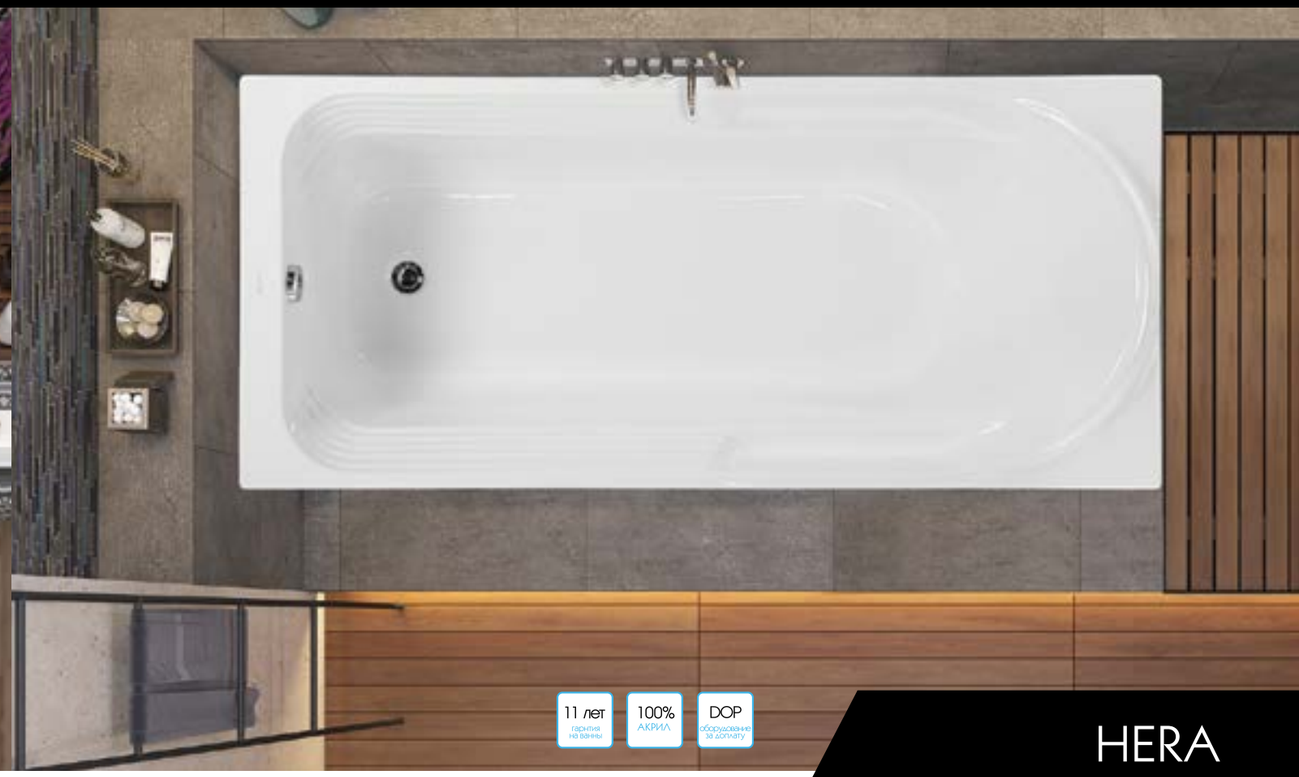

HERA

Ванна HERA

Артикул	Габариты	Объем
VPBA180HER2X-01	1800x800x430	240 L

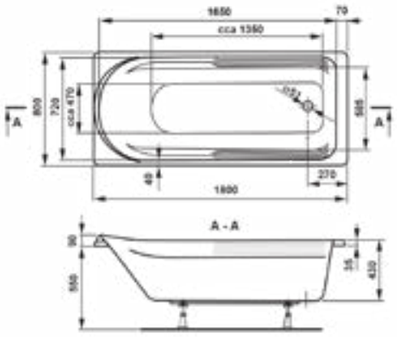

Дополнительное оборудование

Фронтальная панель

Артикул	Габариты
VPPA18001FP2-01/D2	1800x550

Боковая панель

Артикул	Габариты
VPPA08002EP2-01/D2	800x550

ČESKÝ VÝROBEK

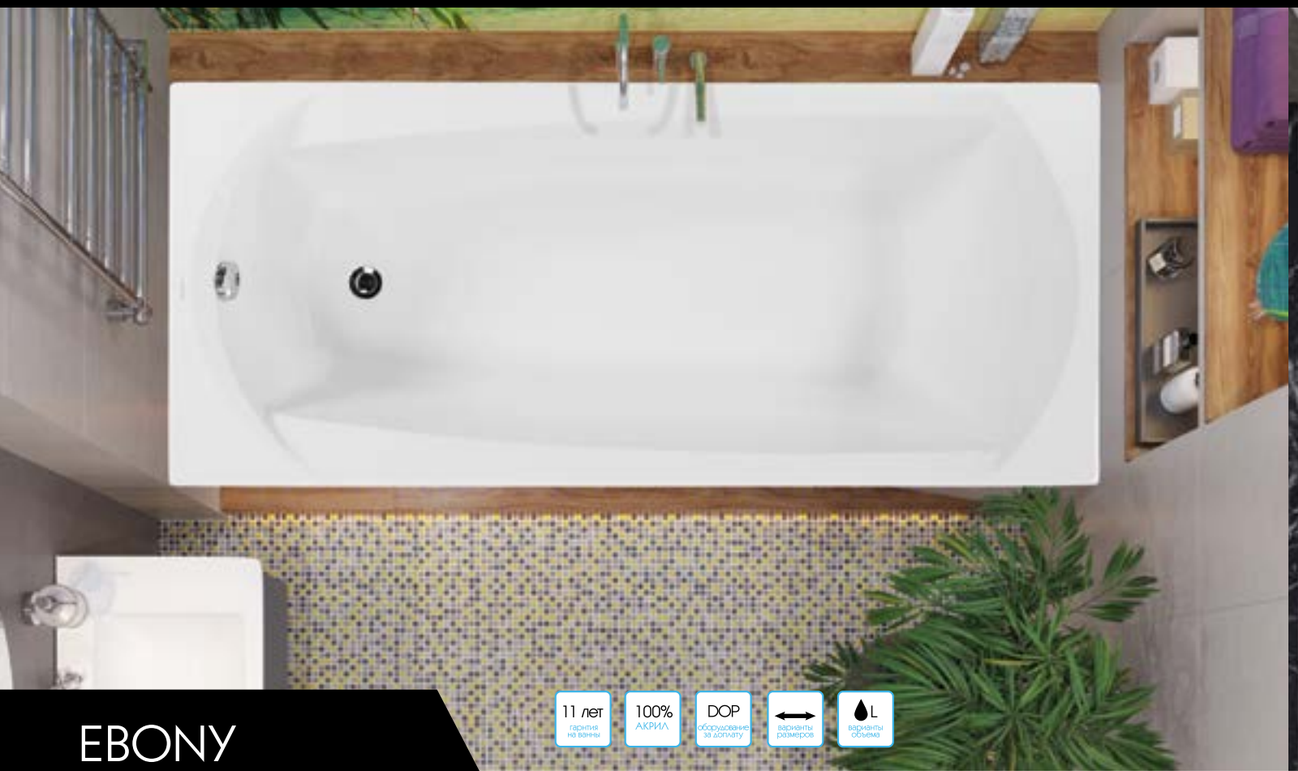

EBONY

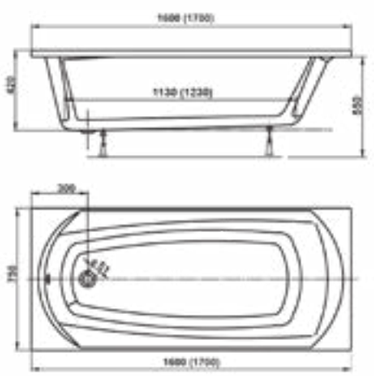

Ванна EBONY

Артикул	Габариты	Объем
VPBA160EBO2X-01	1600x750x420	181 L
VPBA170EBO2X-01	1700x750x420	195 L

Дополнительное оборудование

Фронтальная панель

Артикул	Габариты
VPPA16002FP2-01/D2	1600x550
VPPA17002FP2-01/D2	1700x550

Боковая панель

Артикул	Габариты
VPPA07502EP2-01/D2	750x550

ČESKÝ VÝROBEK

VAGNERPLAST®

KLEOPATRA

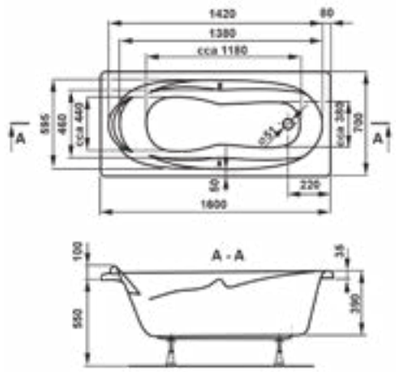

Ванна KLEOPATRA

Артикул	Габариты	Объем
VPBA167KLE2X-01	1600x700x390	155 L

Дополнительное оборудование

Фронтальная панель

Артикул	Габариты
VPPA16002FP2-01/D2	1600x550

Боковая панель

Артикул	Габариты
VPPA07002EP2-01/D2	700x550

ČESKÝ VÝROBEK

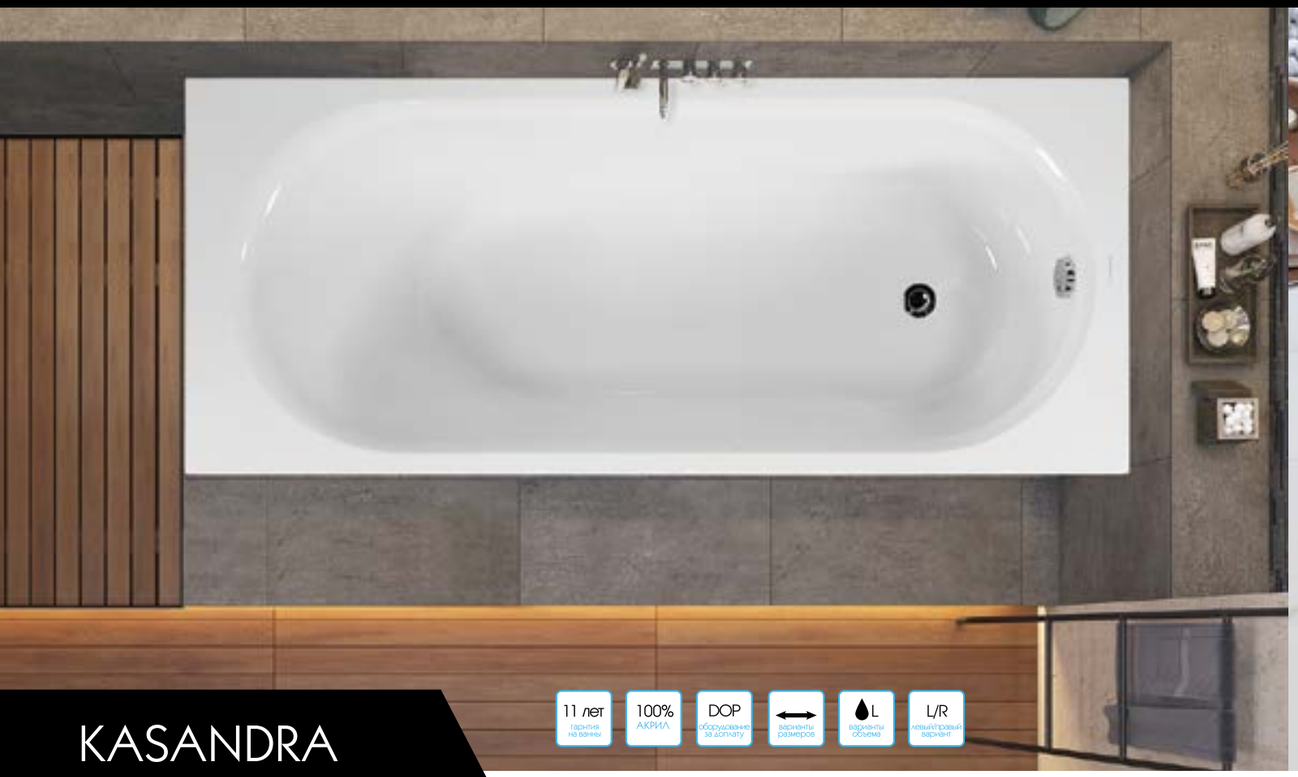

11 лет гарантия на ванны | 100% АКРИЛ | DOP оборудование за доплату | варианты размеров | L варианты объема | L/R левый/правый вариант

KASANDRA

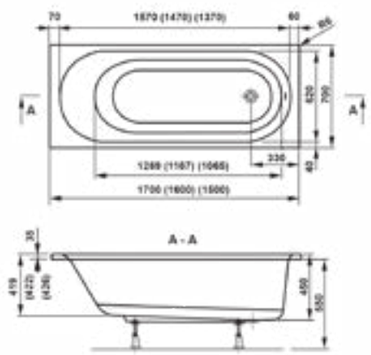

Ванна KASANDRA

Артикул	Габариты	Объем
VPBA157KAS2X-01	1500x700x450	172 L
VPBA167KAS2X-01	1600x700x450	188 L
VPBA177KAS2X-01	1700x700x450	204 L

Дополнительное оборудование

Фронтальная панель

Артикул	Габариты
VPPA15001FP2-01/D2	1500x550
VPPA16002FP2-01/D2	1600x550
VPPA17002FP2-01/D2	1700x550

Боковая панель

Артикул	Габариты
VPPA07002EP2-01/D2	700x550

ČESKÝ VÝROBEK

VAGNERPLAST®

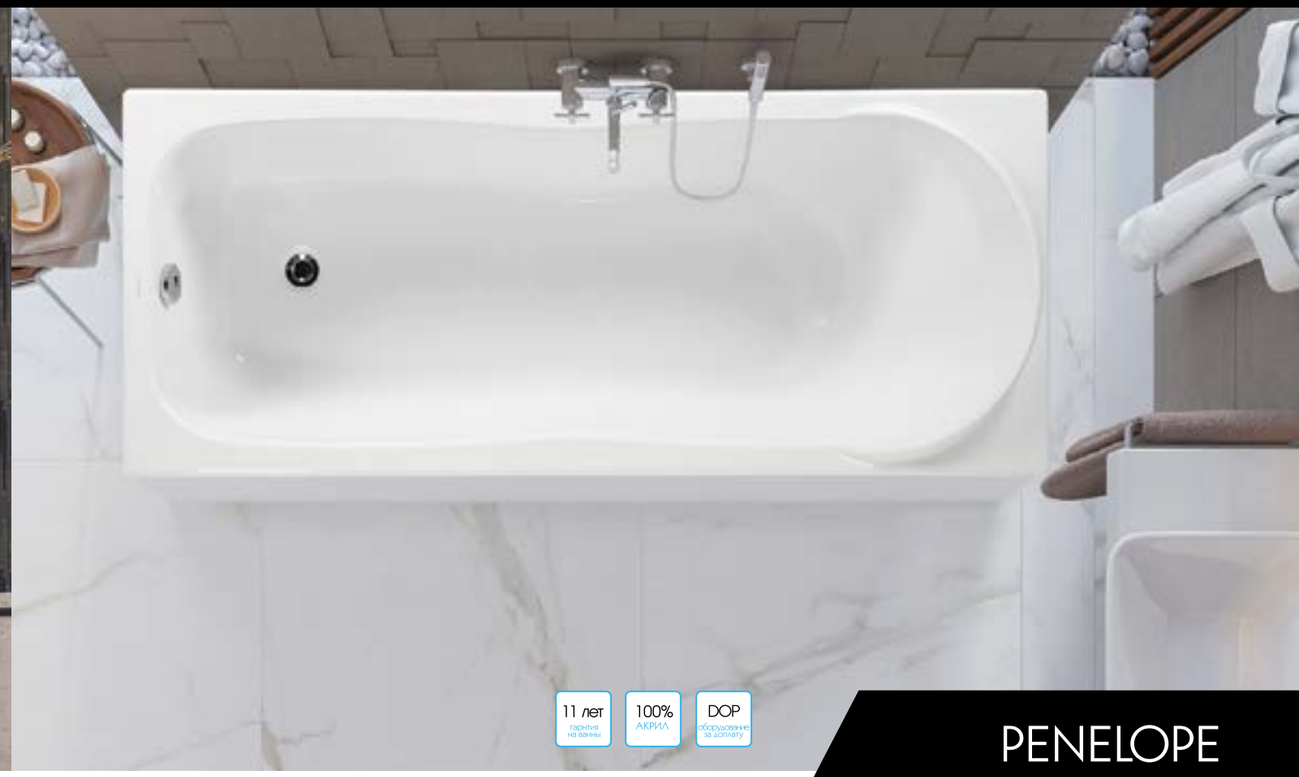

11 лет гарантия на ванны | 100% АКРИЛ | DOP оборудование за доплату

PENELOPE

Ванна PENELOPE

Артикул	Габариты	Объем
VPBA177PEN2E-01	1700x700x400	200 L

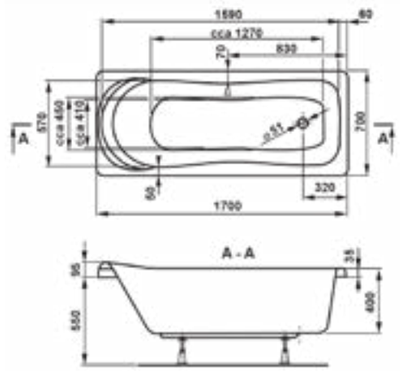

Дополнительное оборудование

Фронтальная панель

Артикул	Габариты
VPPA17002FP2-01/D2	1700x550

Боковая панель

Артикул	Габариты
VPPA07002EP2-01/D2	700x550

ČESKÝ VÝROBEK

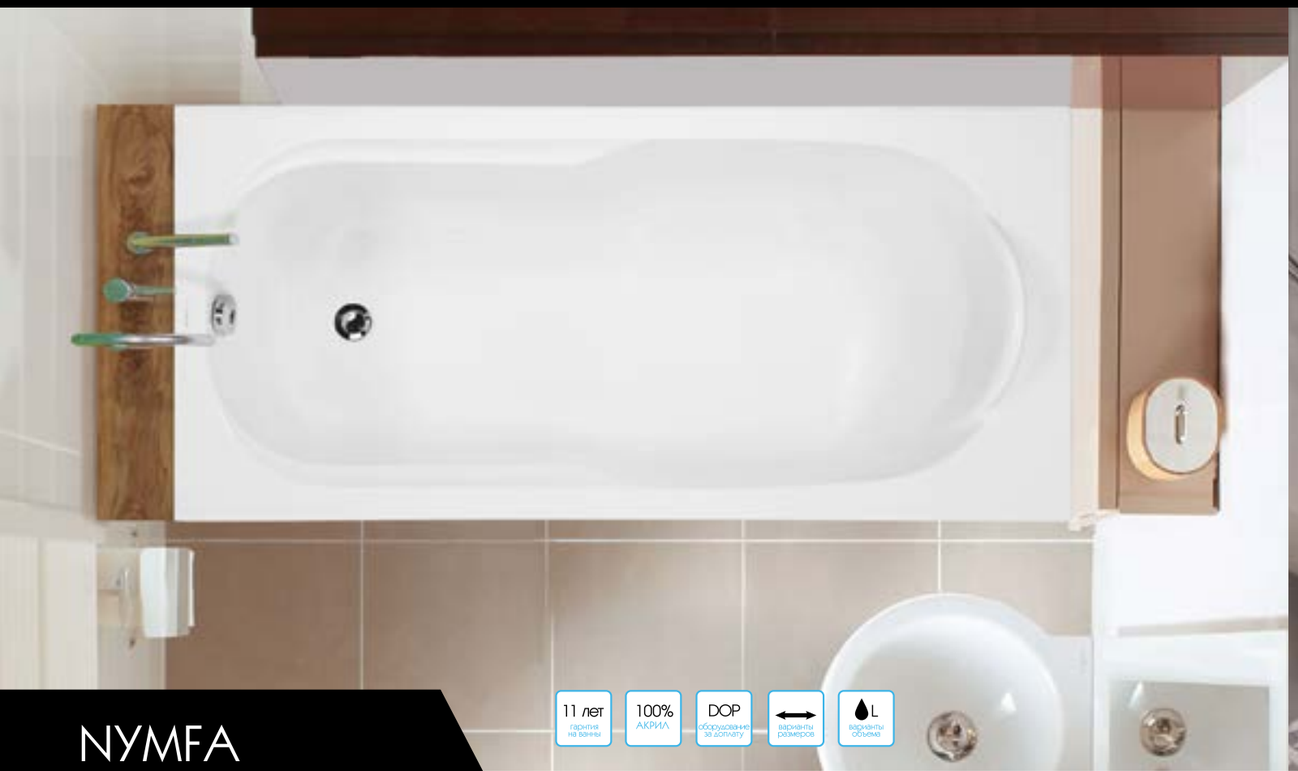

11 лет гарантия на ванны | 100% АКРИЛ | DOP оборудование за доплату | варианты размеров | L варианты объема

NYMFA

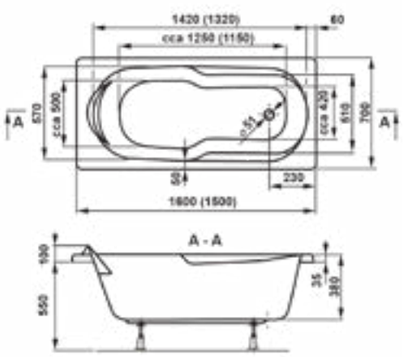

Ванна NYMFA

Артикул	Габариты	Объем
VPBA157NYM2E-01	1500x700x380	180 L
VPBA167NYM2E-01	1600x700x380	180 L

Дополнительное оборудование

Фронтальная панель

Артикул	Габариты
VPPA15001FP2-01/D2	1500x550
VPPA16002FP2-01/D2	1600x550

Боковая панель

Артикул	Габариты
VPPA07002EP2-01/D2	700x550

ČESKÝ VÝROBEK

VAGNERPLAST®

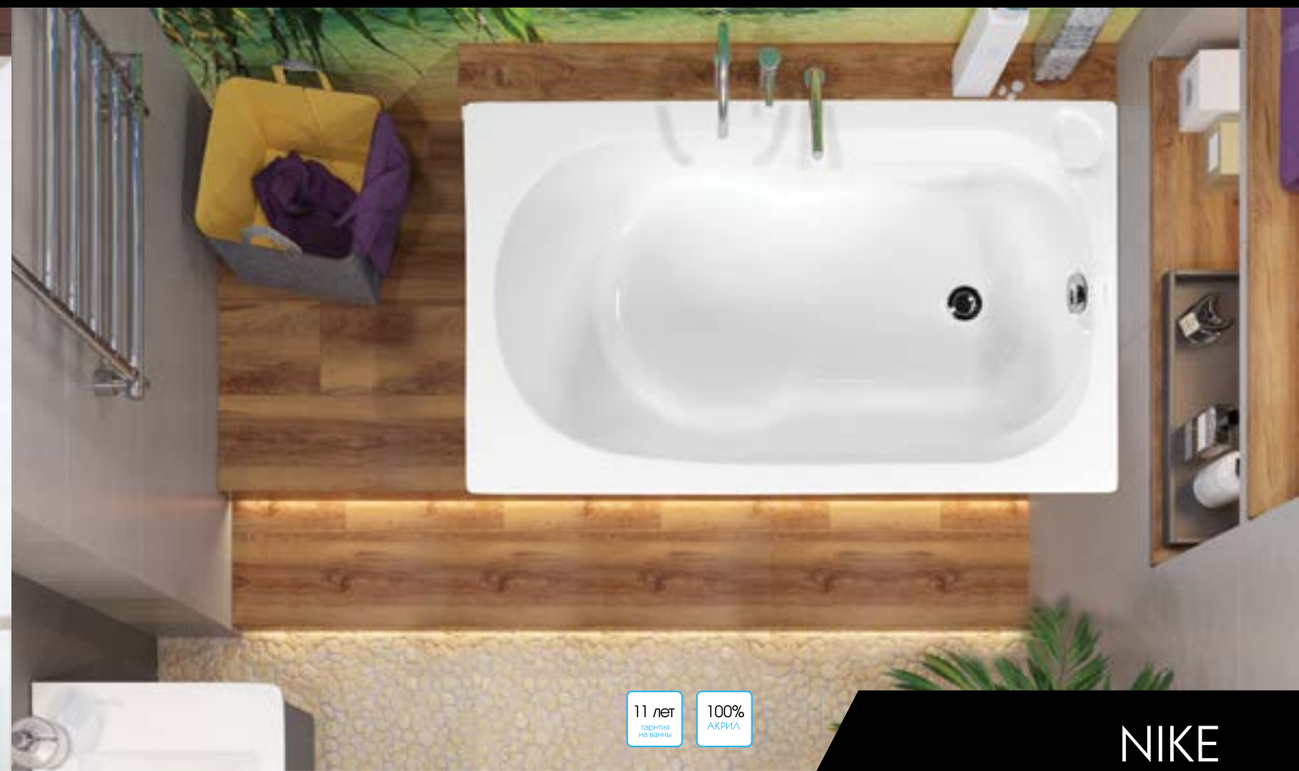

11 лет гарантия на ванны | 100% АКРИЛ

NIKE

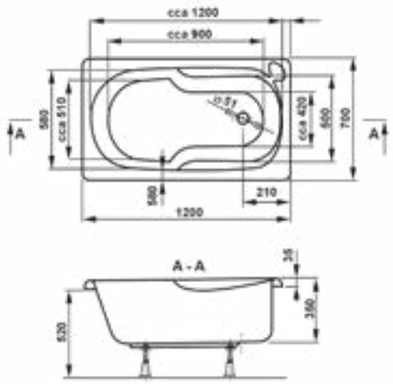

Ванна NIKE

Артикул	Габариты	Объем
VPBA127NIK2E-01	1200x700x350	120 L

ČESKÝ VÝROBEK

MINERVA

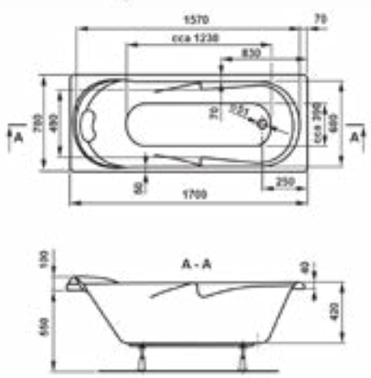

Ванна MINERVA

Артикул	Габариты	Объем
VPBA177MIA2X-01	1700x700x420	180 L

Дополнительное оборудование

Фронтальная панель

Артикул	Габариты
VPPA17002FP2-01/D2	1700x550

Боковая панель

Артикул	Габариты
VPPA07002EP2-01/D2	700x550

ČESKÝ VÝROBEK

VAGNERPLAST®

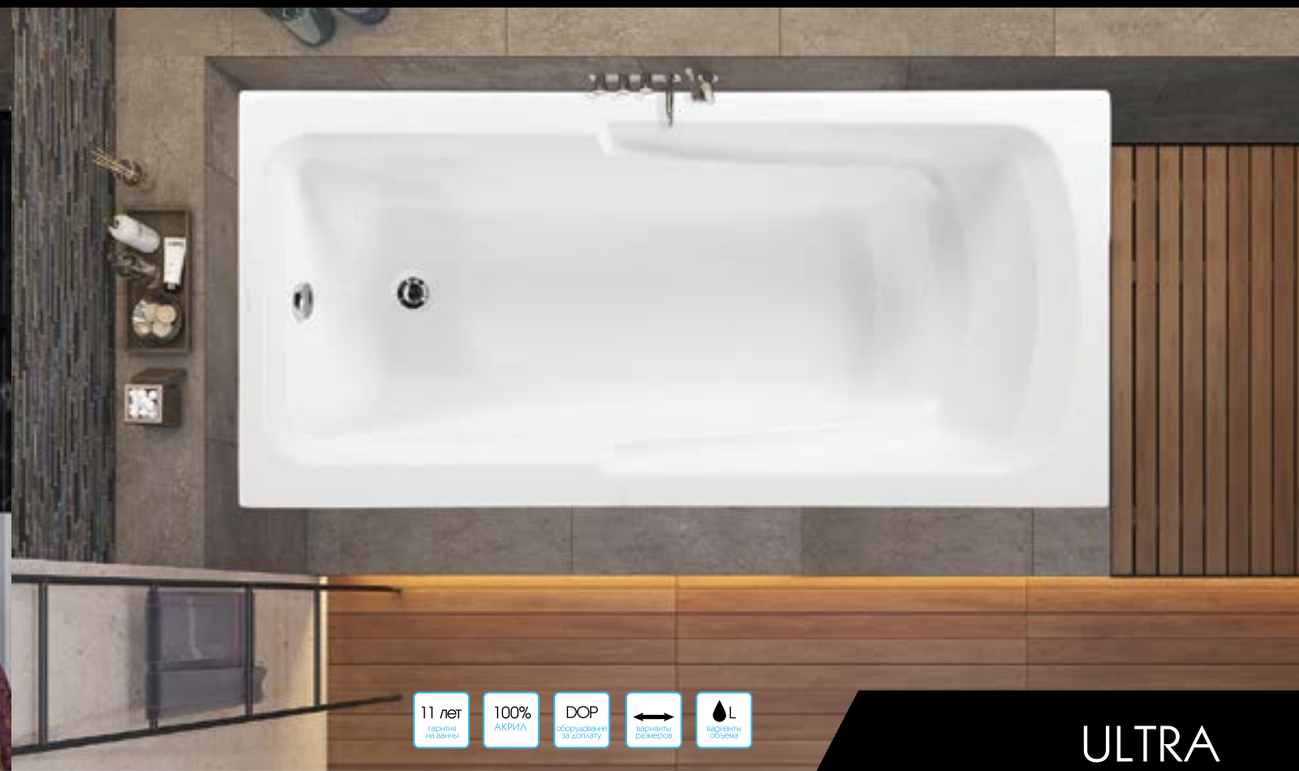

ULTRA

Ванна ULTRA, max ULTRA

Артикул	Габариты	Объем
VPBA158ULT2X-01	1500x820x420	125 L
VPBA178ULM2X-01	1700x820x430	150 L

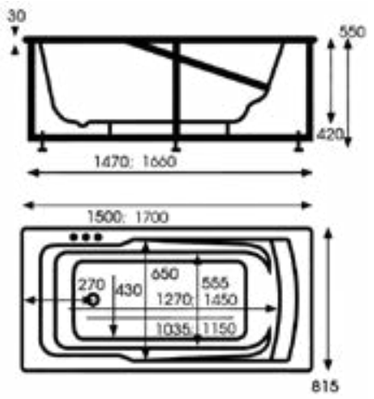

Дополнительное оборудование

Фронтальная панель ULTRA, max ULTRA

Артикул	Габариты
VPPA15002FP2-01/D2	1500x550
VPPA17003FP2-01/02	1700x550

Боковая панель ULTRA, max ULTRA

Артикул	Габариты
VPPA08101EP2-01/D2 прая	815x550
VPPA08102EP2-01/D2 левая	815x550

ČESKÝ VÝROBEK

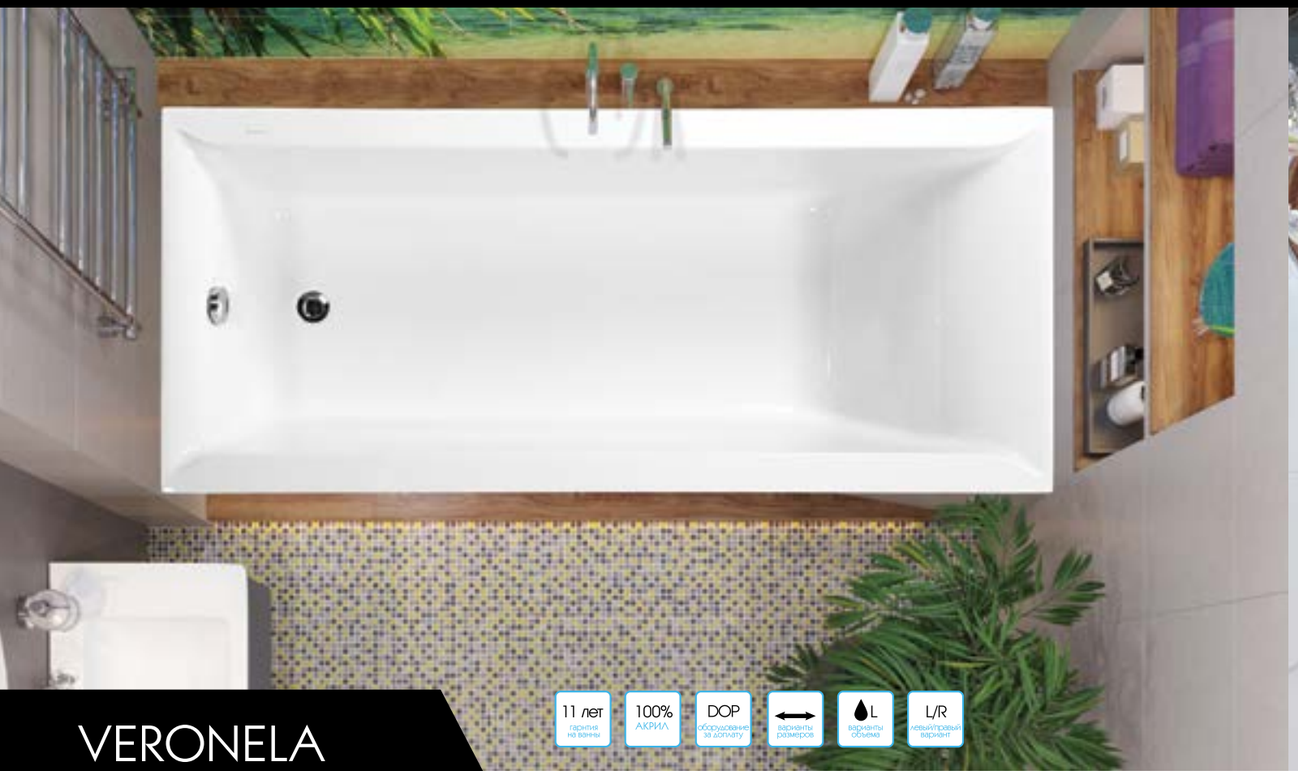

11 лет гарантия на ванны

100% АКРИЛ

DOP оборудование за доплату

варианты размеров

L варианты объема

L/R левый/правый вариант

VERONELA

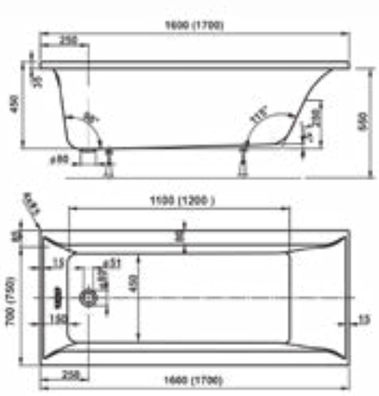

Ванна VERONELA

Артикул	Габариты	Объем
VPBA167VEA2X-01	1600x700x450	190 L
VPBA170VEA2X-01	1700x750x450	226 L

Дополнительное оборудование

Фронтальная панель

Артикул	Габариты
VPPA16002FP2-01/D2	1600x550
VPPA17002FP2-01/D2	1700x550

Боковая панель

Артикул	Габариты
VPPA07002EP2-01/D2	700x550
VPPA07502EP2-01/D2	750x550

ČESKÝ VÝROBEK

VAGNERPLAST®

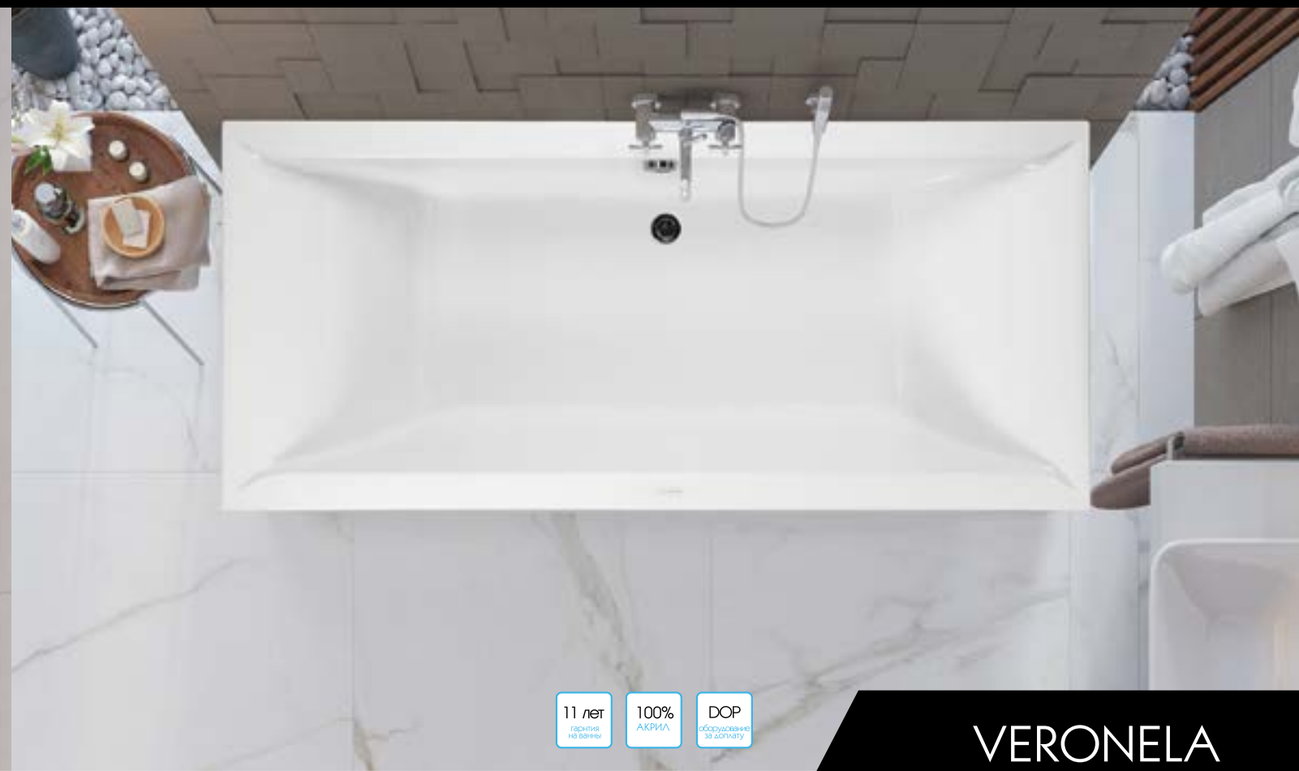

11 лет гарантия на ванны

100% АКРИЛ

DOP оборудование за доплату

VERONELA

Ванна VERONELA

Артикул	Габариты	Объем
VPBA180VEA2X-01	1800x800x450	250 L

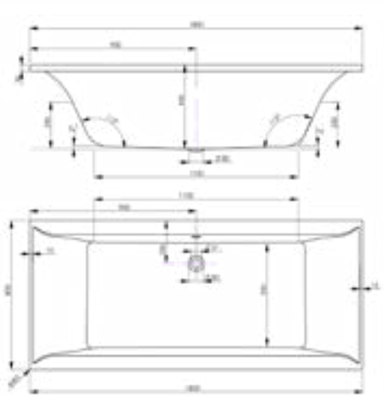

Дополнительное оборудование

Фронтальная панель

Артикул	Габариты
VPPA18001FP2-01/D2	1800x550

Боковая панель

Артикул	Габариты
VPPA08002EP2-01/D2	800x550

ČESKÝ VÝROBEK

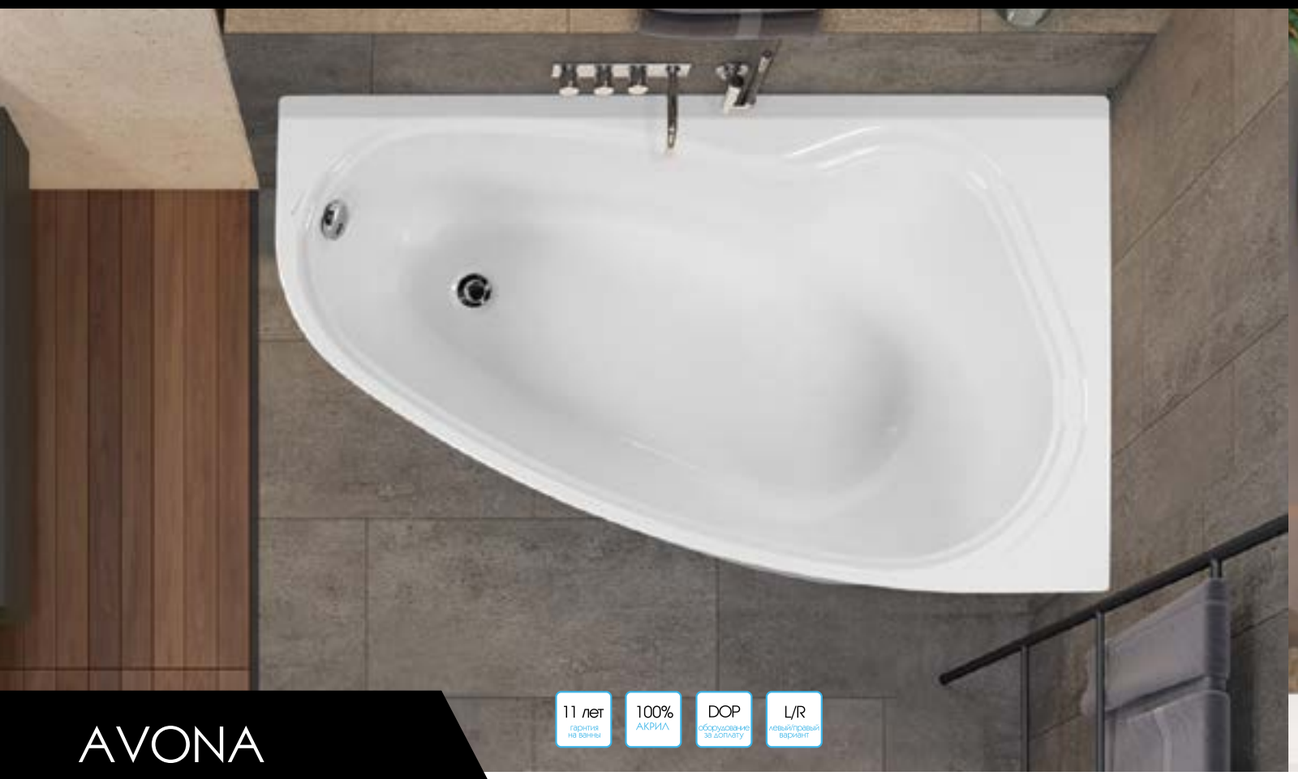

11 лет гарантия на ванны | 100% АКРИЛ | DOP оборудование за доплату | L/R левый/правый вариант

AVONA

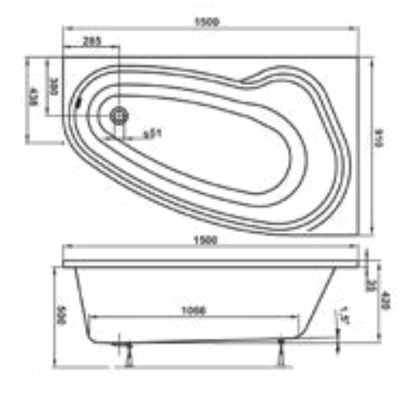

L P

Ванна AVONA

Артикул	Габариты	Объем
VPBA159AVO3LX-01	1500x900x420	164 L
VPBA159AVO3PX-01	1500x900x420	164 L

Дополнительное оборудование

Универсальная панель

Артикул
VPPA15001FS3-01/D2

ČESKÝ VÝROBEK

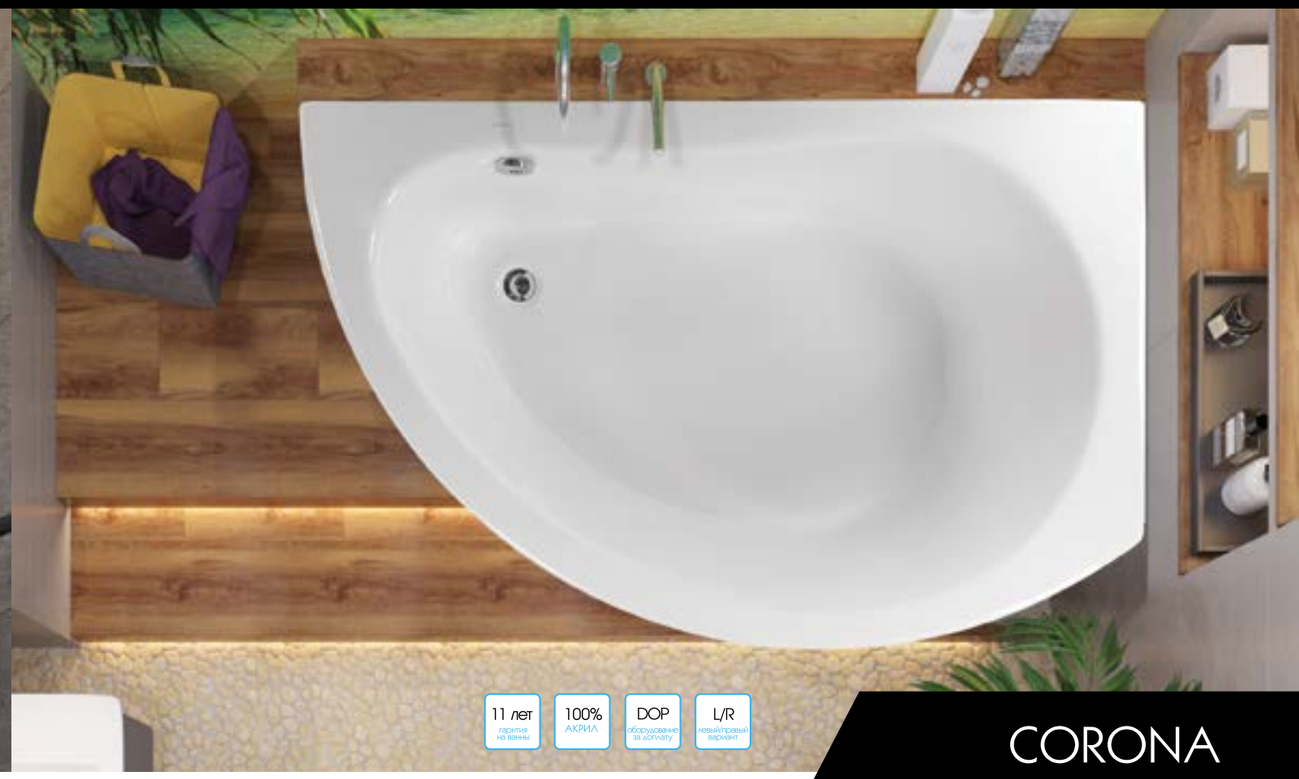

11 лет гарантия на ванны | 100% АКРИЛ | DOP оборудование за доплату | L/R левый/правый вариант

CORONA

L P

Ванна CORONA

Артикул	Габариты	Объем
VPBA168CRN3LX-01	1600x800/1000x420	190 L
VPBA168CRN3PX-01	1600x800/1000x420	190 L

Дополнительное оборудование

Фронтальная панель

Артикул	Габариты
VPPP16003FL3-01/D2	1600x620
VPPP16003FP3-01/D2	1600x620

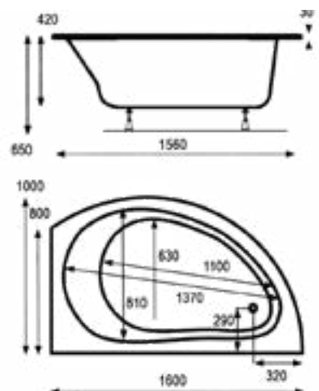

ČESKÝ VÝROBEK

CAVALLO asymetric

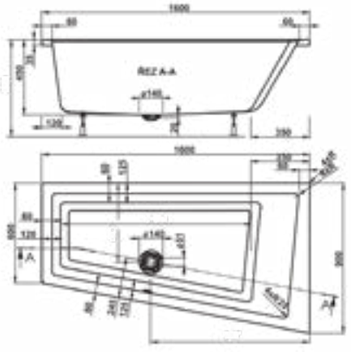

Ванна CAVALLO asymetric

Артикул	Габариты	Объем
VPBA169CAV3LX-01	1600x600/900x450	227 L
VPBA169CAV3PX-01	1600x600/900x450	227 L

Дополнительное оборудование

Фронтальная панель левая

Артикул	Габариты
VPPP16001FL3-01/D2	1600x580

Фронтальная панель правая

Артикул	Габариты
VPPP16001FR3-01/D2	1600x580

VAGNERPLAST®

ČESKÝ VÝROBEK

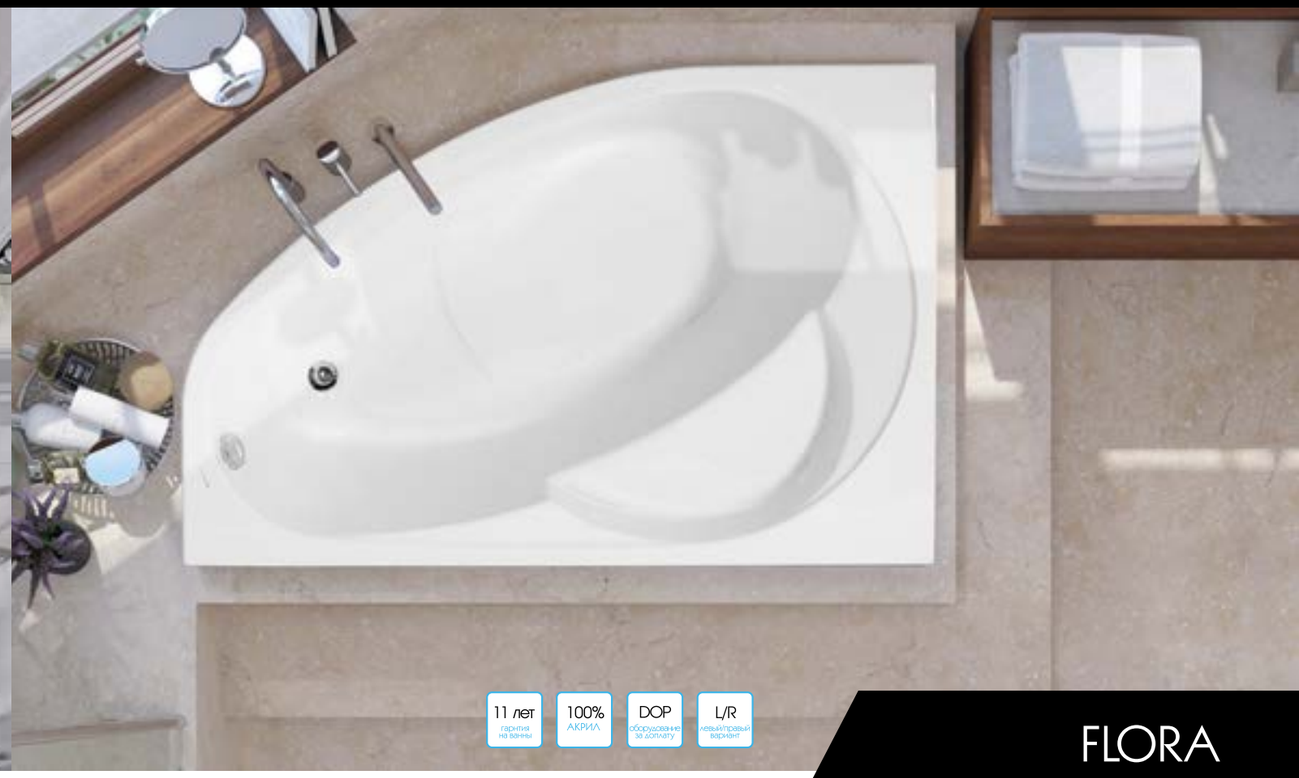

FLORA

Ванна FLORA

Артикул	Габариты	Объем
VPBA151FLA3LX-01	1500x1000x430	180 L
VPBA151FLA3PX-01	1500x1000x430	180 L

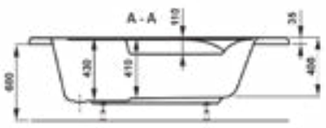

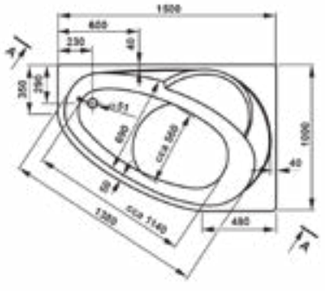

Дополнительное оборудование

Универсальная панель

Артикул
VPPP15009FP3-01/D2

ČESKÝ VÝROBEK

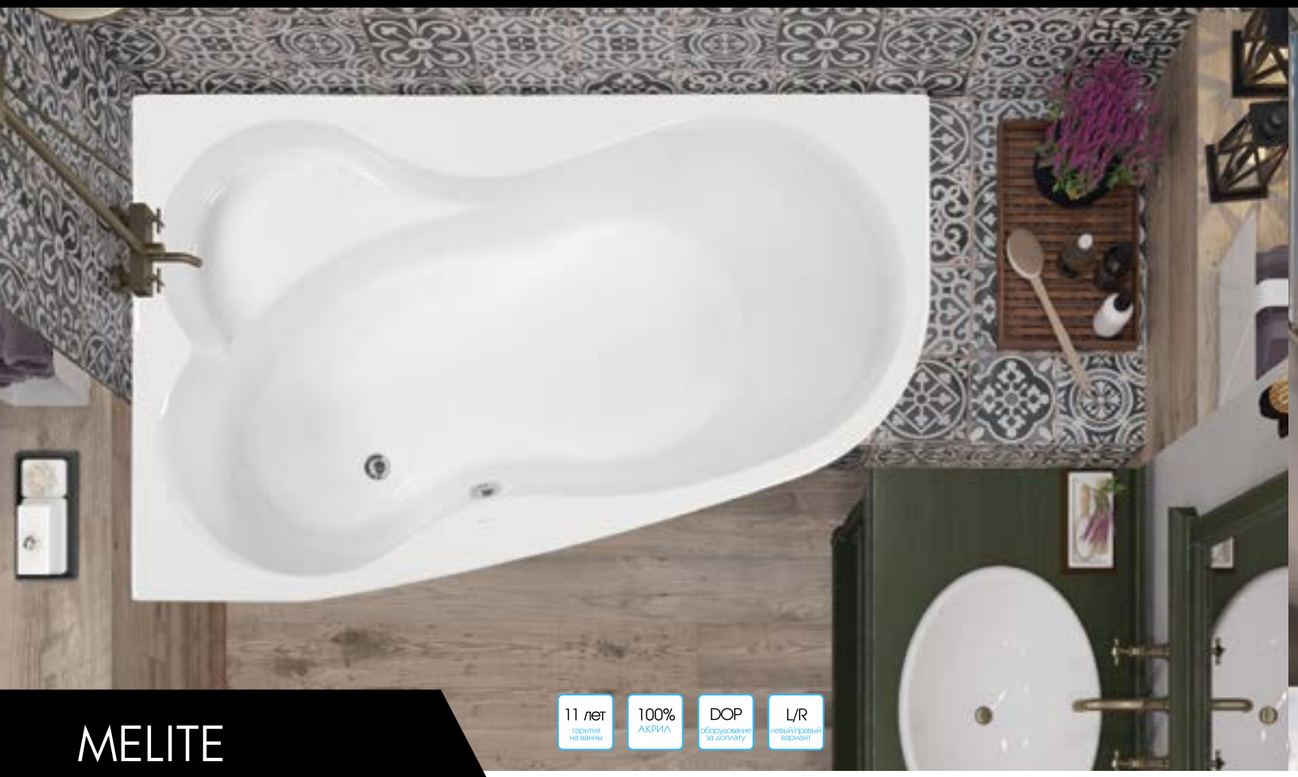

11 лет гарантия на ванны | 100% АКРИЛ | DOP оборудование за доплату | L/R левый/правый вариант

MELITE

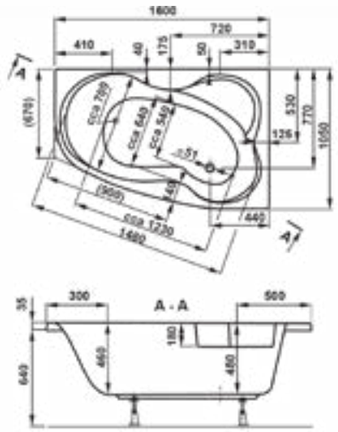

L P

Ванна MELITE

Артикул	Габариты	Объем
VPBA163MEL3LX-01	1600x1050x480 L	270 L
VPBA163MEL3PX-01	1600x1050x480 P	270 L

Дополнительное оборудование

Универсальная панель

Артикул
VPPP16009FP3-01/D2

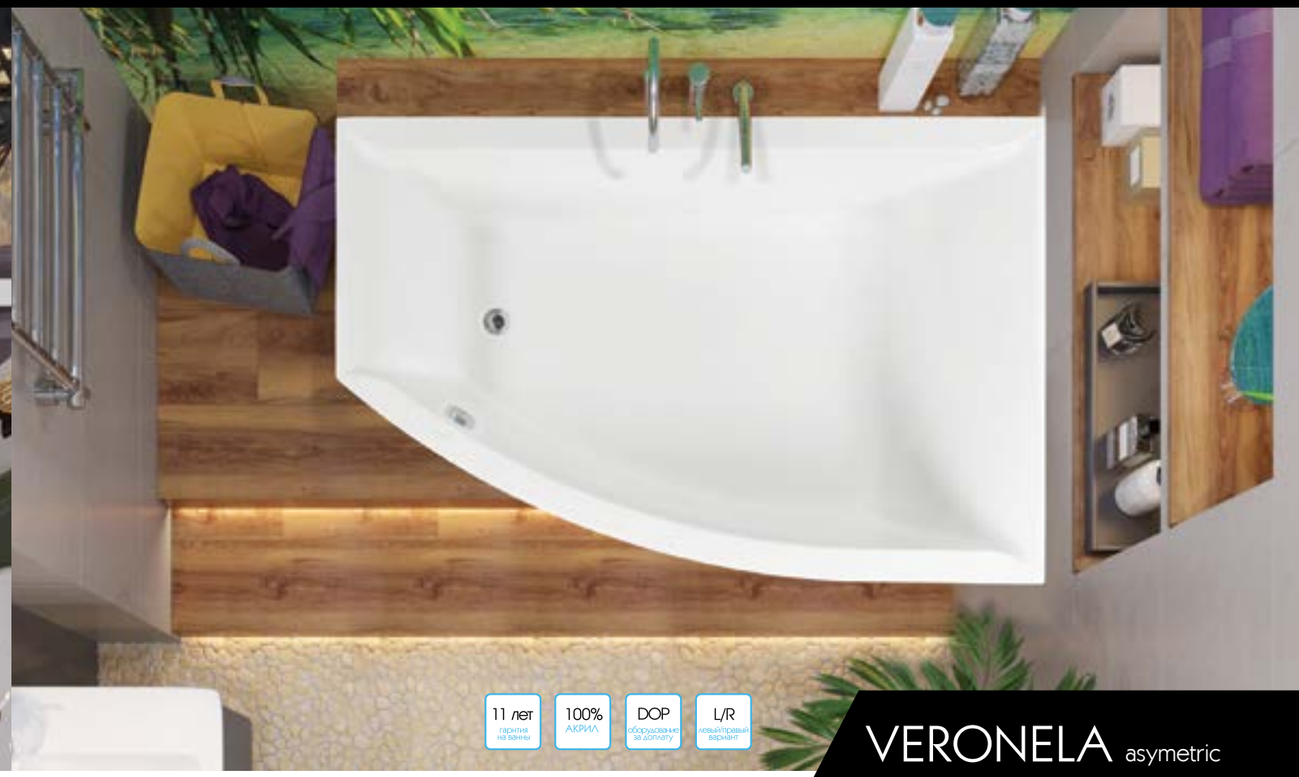

11 лет гарантия на ванны | 100% АКРИЛ | DOP оборудование за доплату | L/R левый/правый вариант

VERONELA asymetric

L P

Ванна VERONELA asymetric

Артикул	Габариты	Объем
VPBA160VEA3LX-01	1600x1050x450 L	284 L
VPBA160VEA3PX-01	1600x1050x450 P	284 L

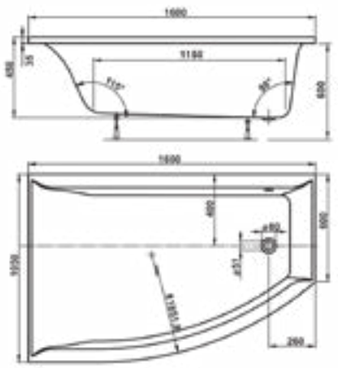

Дополнительное оборудование

Фронтальная панель левая

Артикул	Габариты
VPPP16002FL3-01/D2	1600x560

Фронтальная панель правая

Артикул	Габариты
VPPP16002FR3-01/D2	1600x560

ČESKÝ VÝROBEK

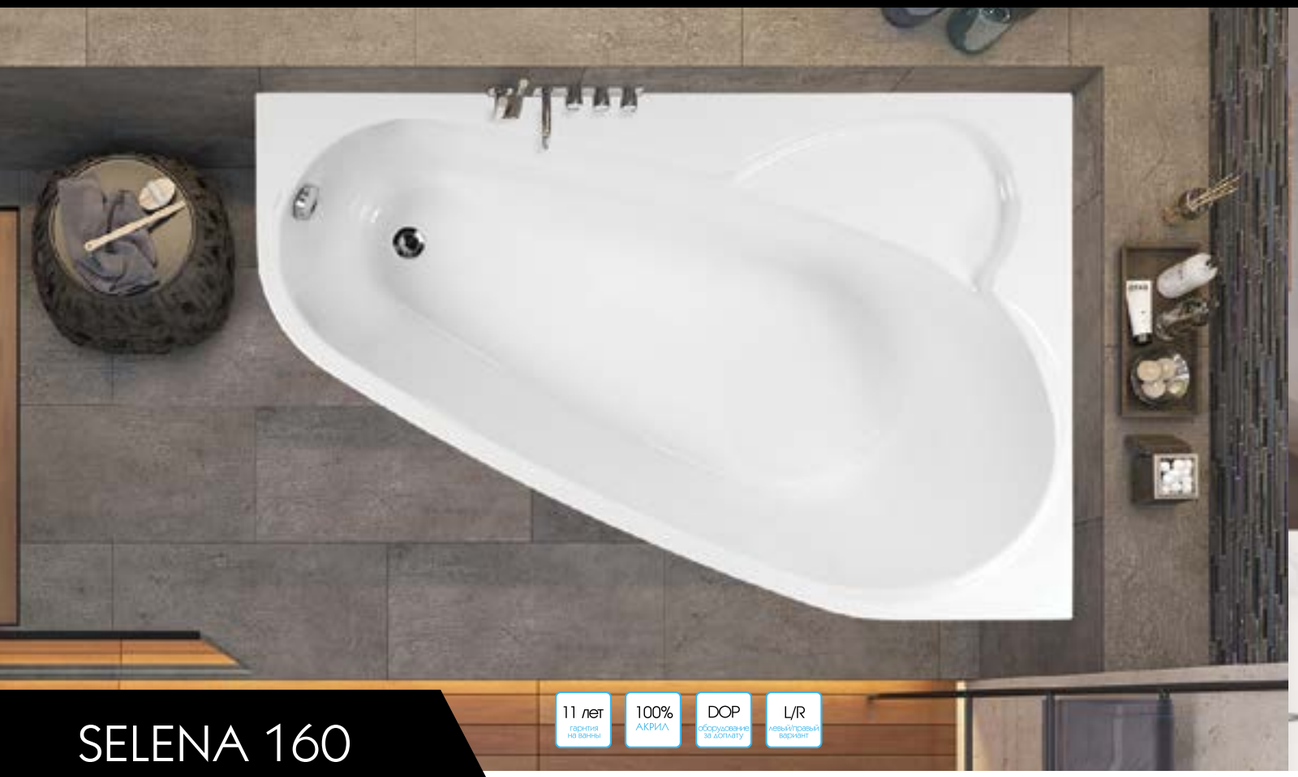

SELENA 160

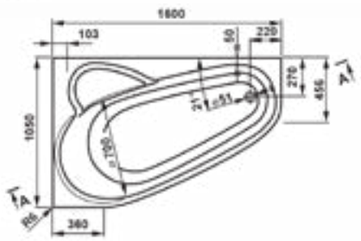

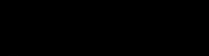

Ванна SELENA 160

Артикул	Габариты	Объем
VPBA163SEL3LX-01	1600x1050x430	270 L
VPBA163SEL3PX-01	1600x1050x430	270 L

Дополнительное оборудование

Фронтальная панель левая

Артикул

VPPP16005FL3-01/D2

Фронтальная панель правая

Артикул

VPPP16005FP3-01/D2

ČESKÝ VÝROBEK

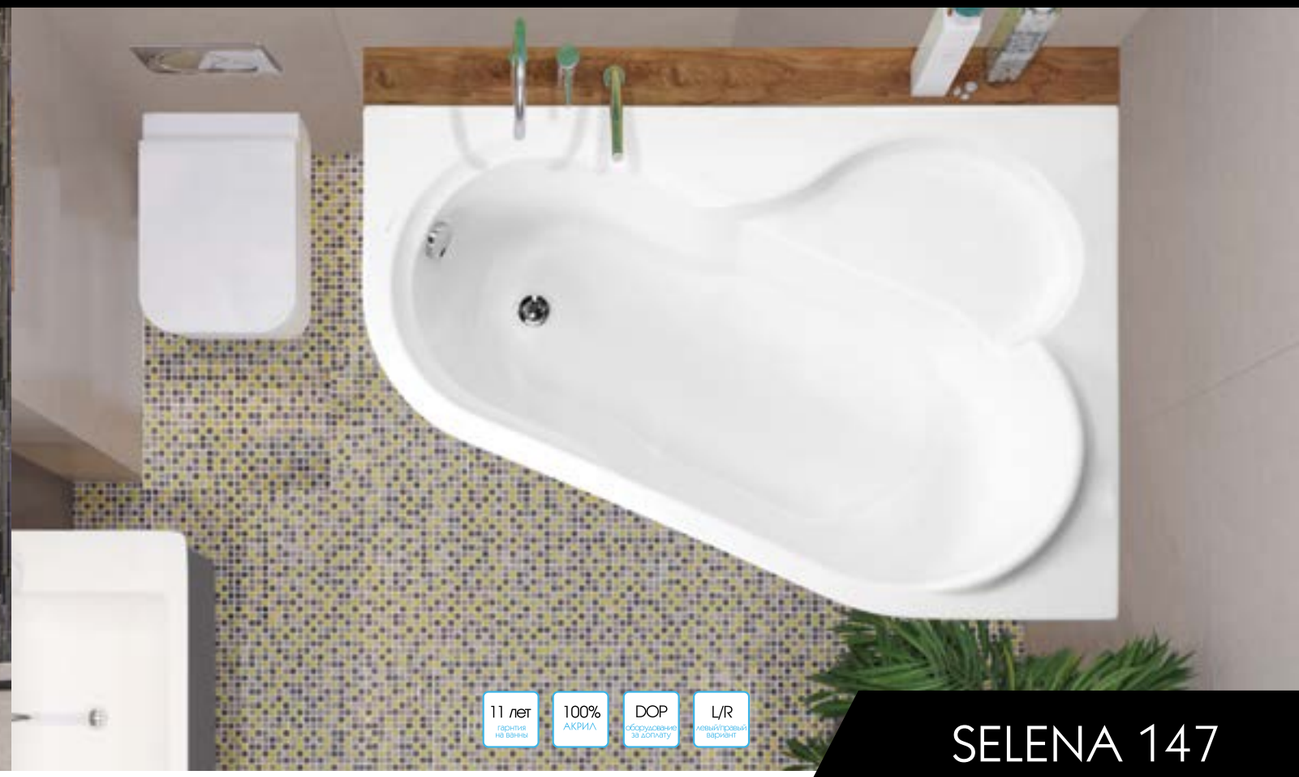

SELENA 147

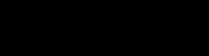

Ванна SELENA 147

Артикул	Габариты	Объем
VPBA141SEL3LE-01	1470x1000x430	170 L
VPBA141SEL3PE-01	1470x1000x430	170 L

Дополнительное оборудование

Фронтальная панель левая

Артикул

VPPP15007FL3-01/D2

Фронтальная панель правая

Артикул

VPPP15007FP3-01/D2

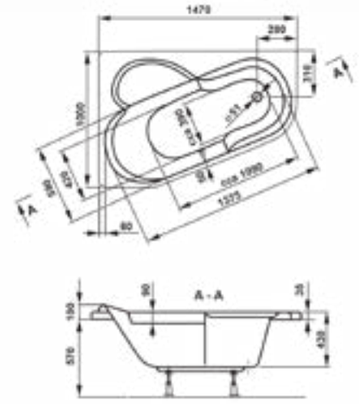

ČESKÝ VÝROBEK

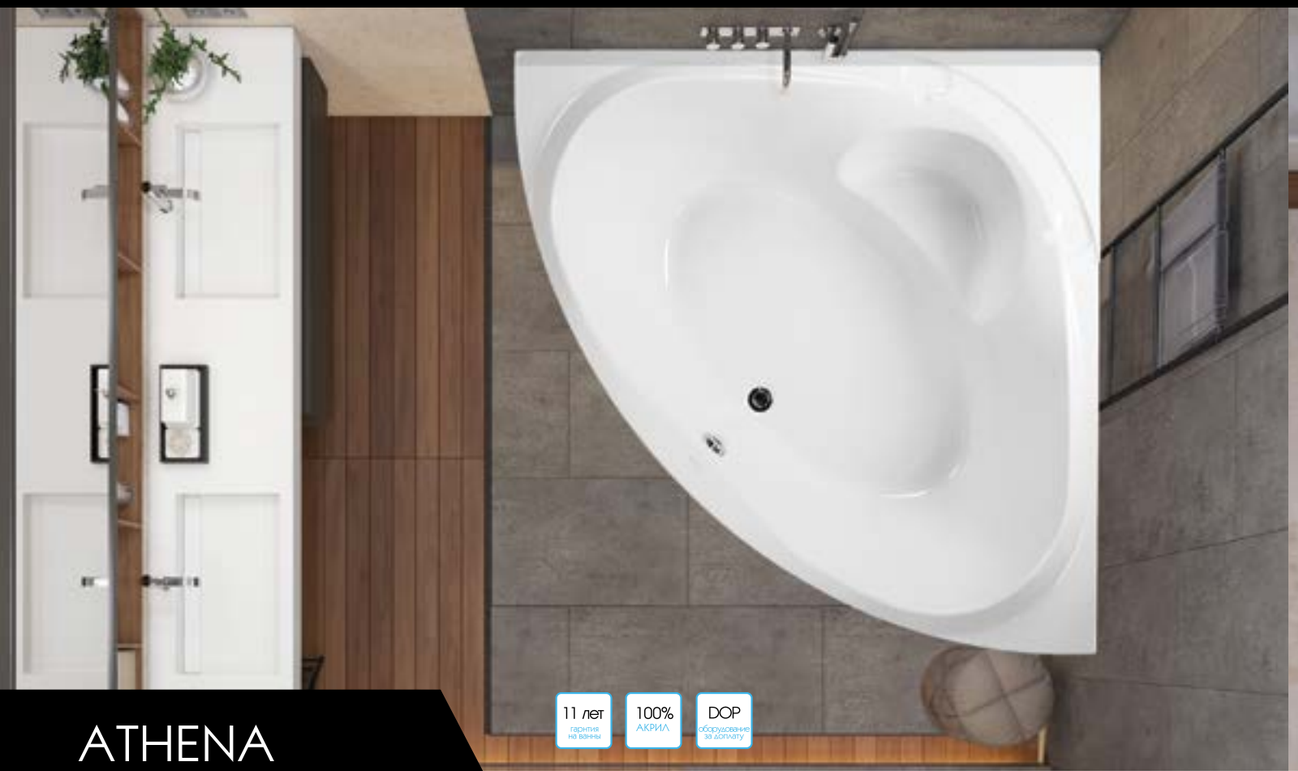

ATHENA

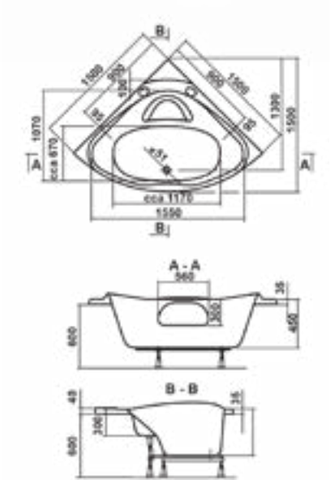

Ванна ATHENA

Артикул	Габариты	Объем
VPBA150ATH3E-01	1500x1500x450	240 L

Дополнительное оборудование

Фронтальная панель

Артикул

VPPP15008FP3-01/D2

ČESKÝ VÝROBEK

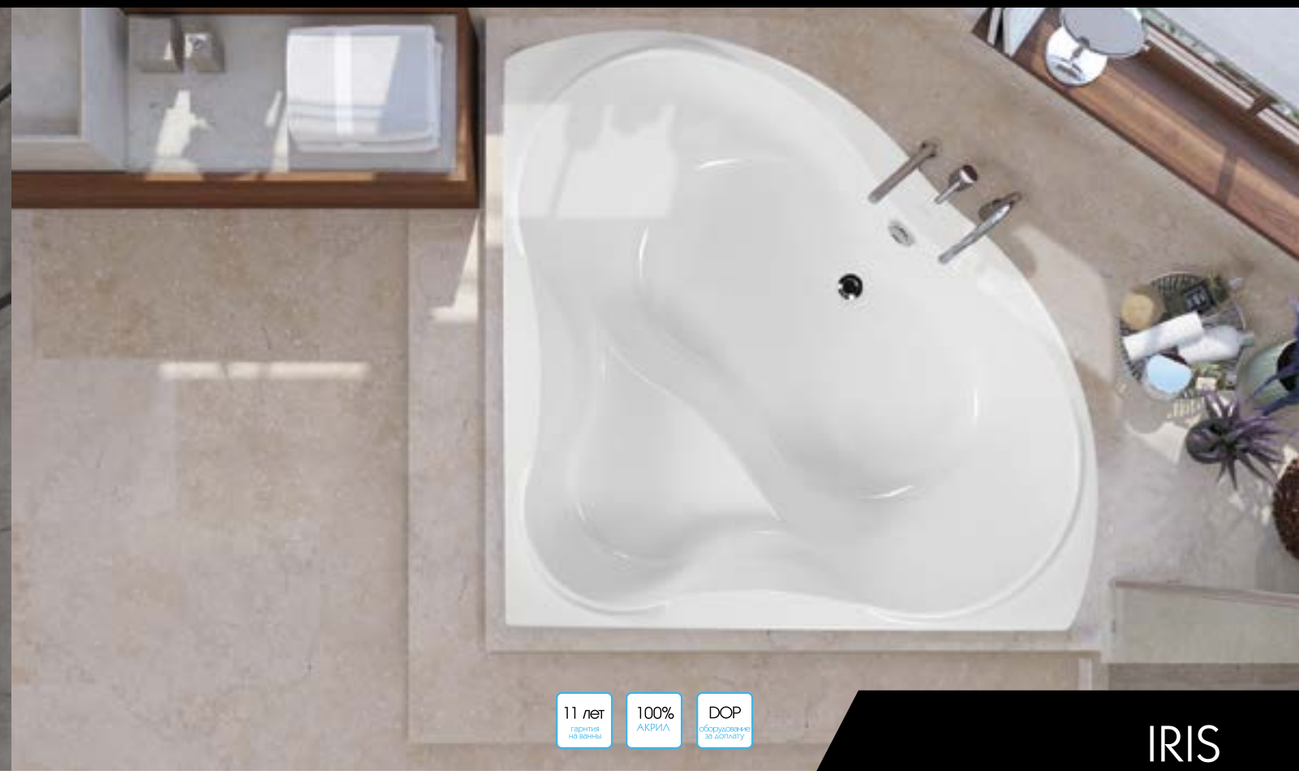

IRIS

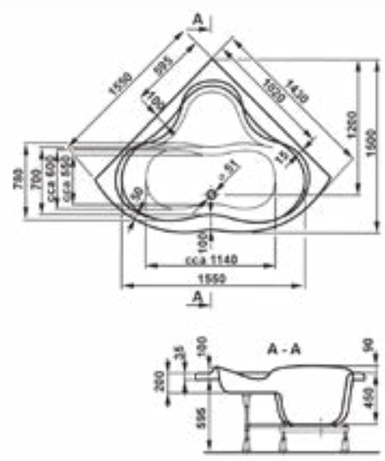

Ванна IRIS

Артикул	Габариты	Объем
VPBA143IRI3X-01	1400x1400x450	270 L

Дополнительное оборудование

Фронтальная панель

Артикул

VPPA14301FP3-01/D2

ČESKÝ VÝROBEK

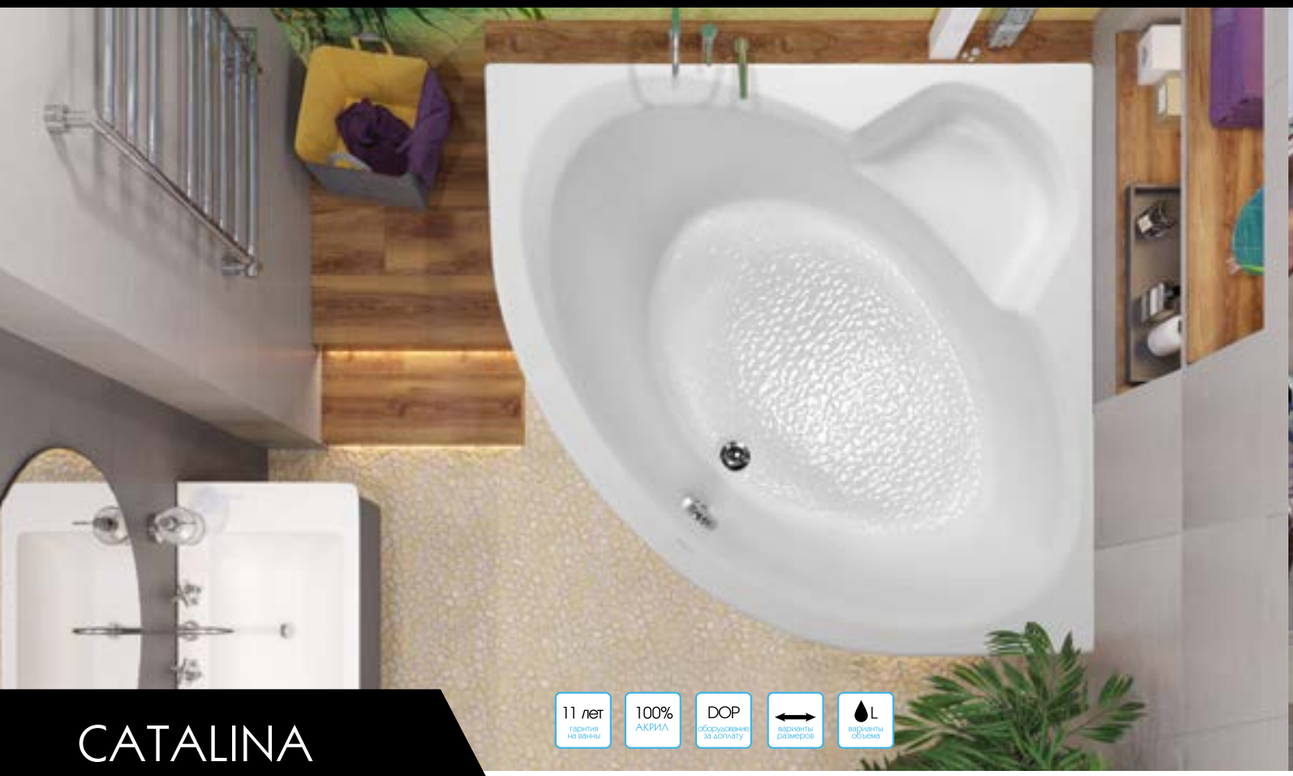

11 лет гарантия на ванны | 100% АКРИЛ | DOP оборудование за доплату | варианты размеров | L варианты объема

CATALINA

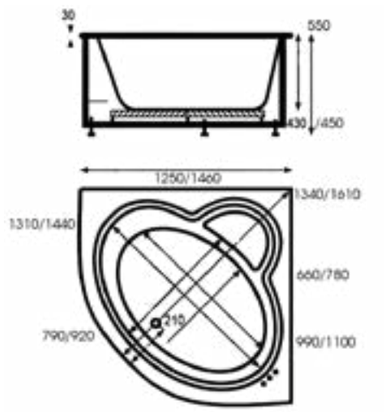

Ванна CATALINA, mini CATALINA

Артикул	Габариты	Объем
VPBA146CTL3X-01	1460x1460x450	170 L
VPBA125CTM3X-01	1250x1250x430	135 L

Дополнительное оборудование

Фронтальная панель CATALINA

Артикул	Габариты
VPPP14601FP3-01/D2	1460x560

Фронтальная панель mini CATALINA

Артикул	Габариты
VPPP12501FP3-01/D2	1250x560

ČESKÝ VÝROBEK

VAGNERPLAST®

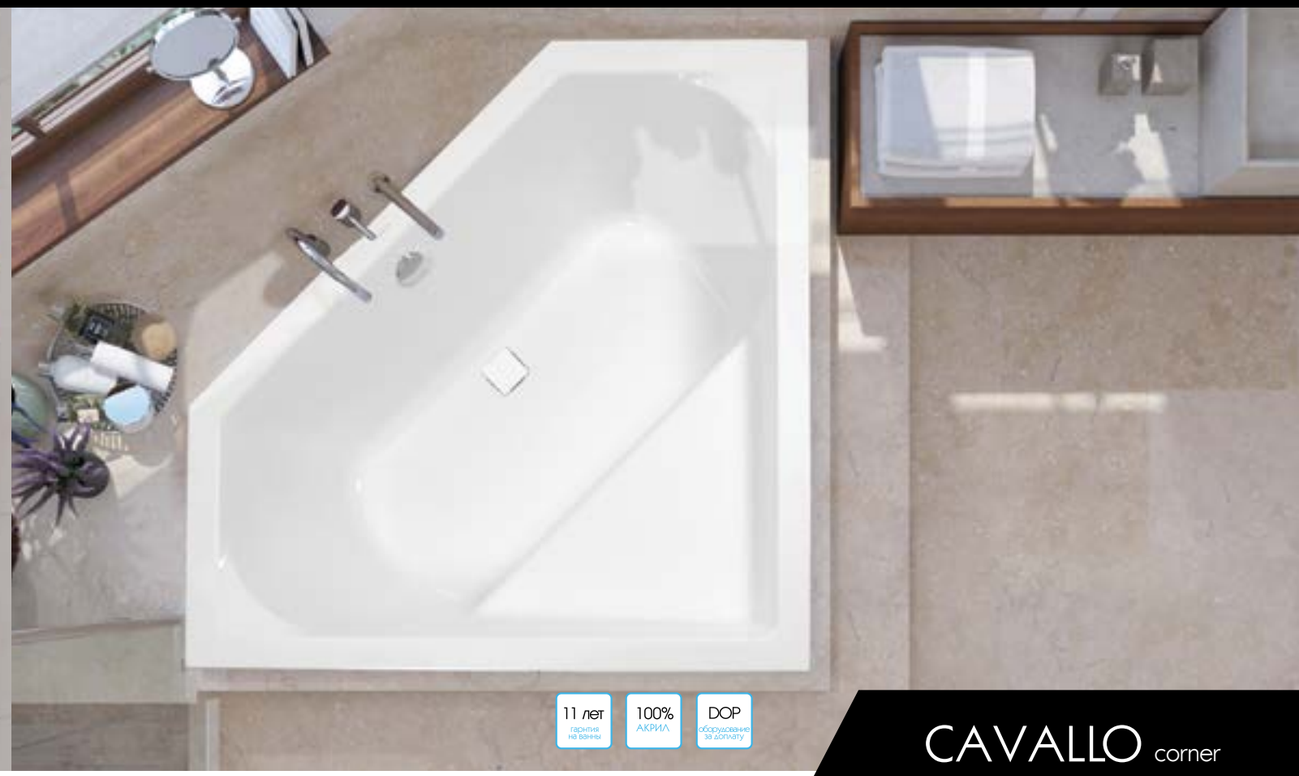

11 лет гарантия на ванны | 100% АКРИЛ | DOP оборудование за доплату

CAVALLO corner

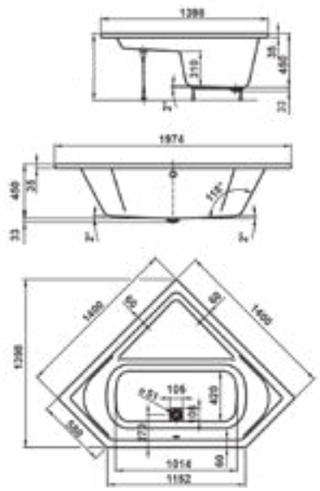

Ванна CAVALLO corner

Артикул	Габариты	Объем
VPBA140CAV3X-01	1400x1400x450	244 L

Дополнительное оборудование

Фронтальная панель

Артикул	Габариты
VPPP14001FP3-01/D2	2314x590

ČESKÝ VÝROBEK

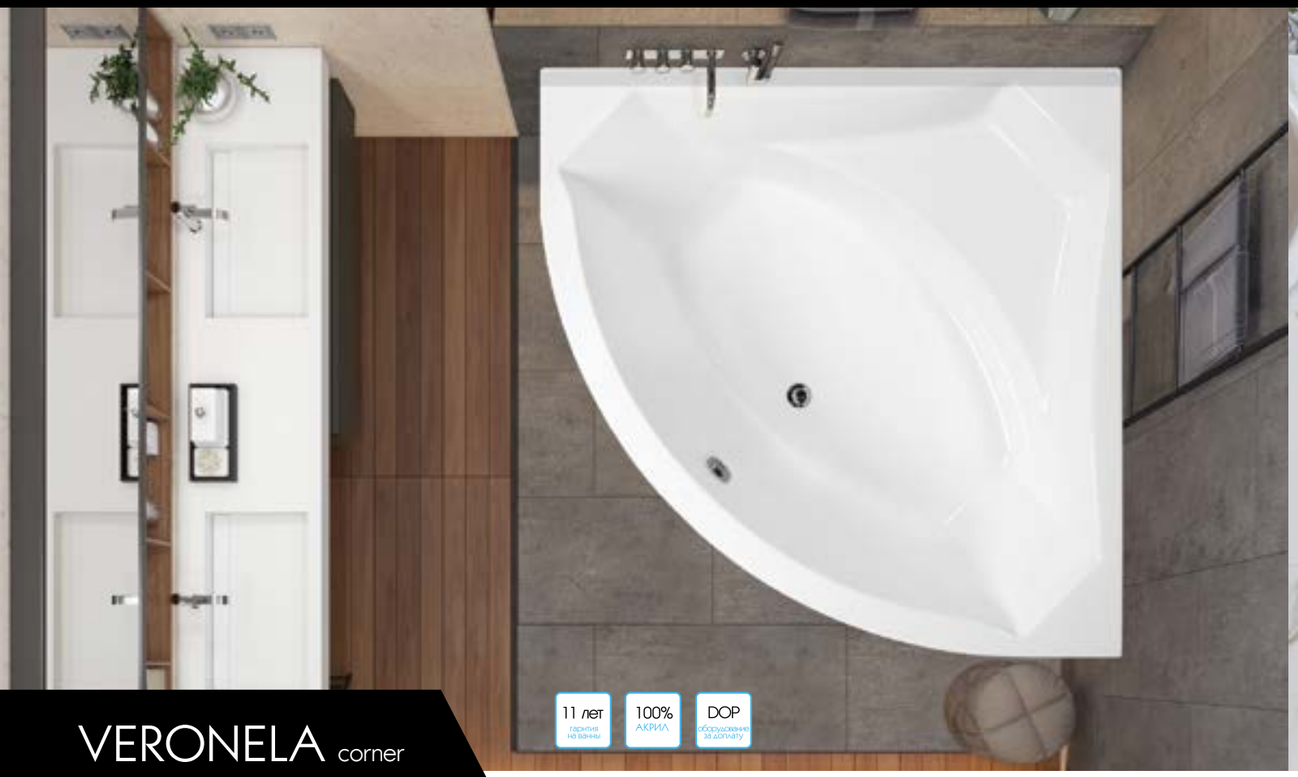

VERONELA corner

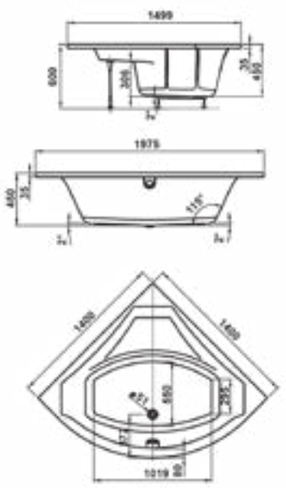

Ванна VERONELA corner

Артикул	Габариты	Объем
VPBA140VEA3X-01	1400x1400x450	246 L

Дополнительное оборудование

Фронтальная панель

Артикул	Габариты
VPPP14001FP3-01/D2	2314x560

ČESKÝ VÝROBEK

VAGNERPLAST®

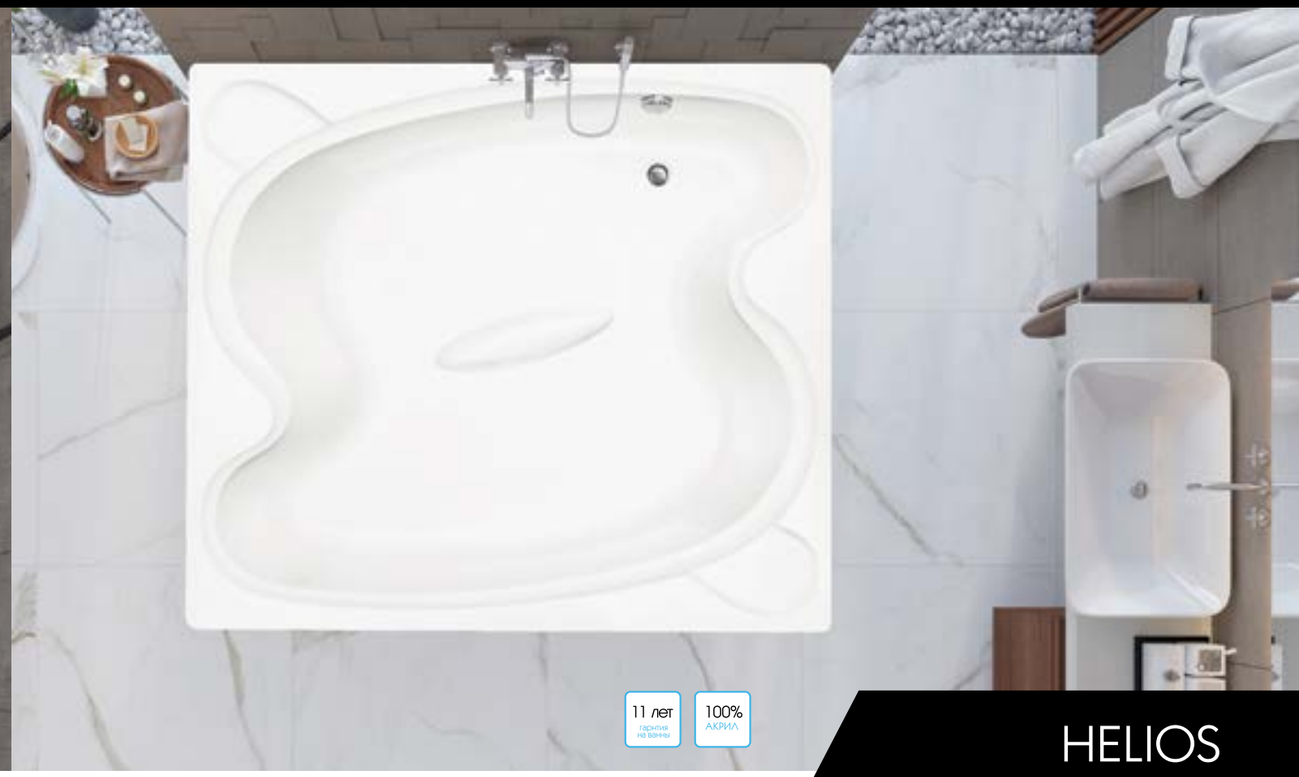

HELIOS

Ванна HELIOS

Артикул	Габариты	Объем
VPBA197HEL2X-01	1940x1700x520	540 L

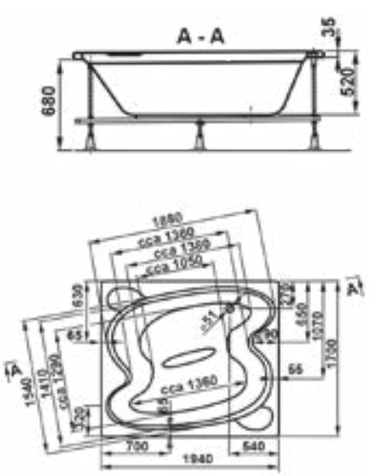

ČESKÝ VÝROBEK

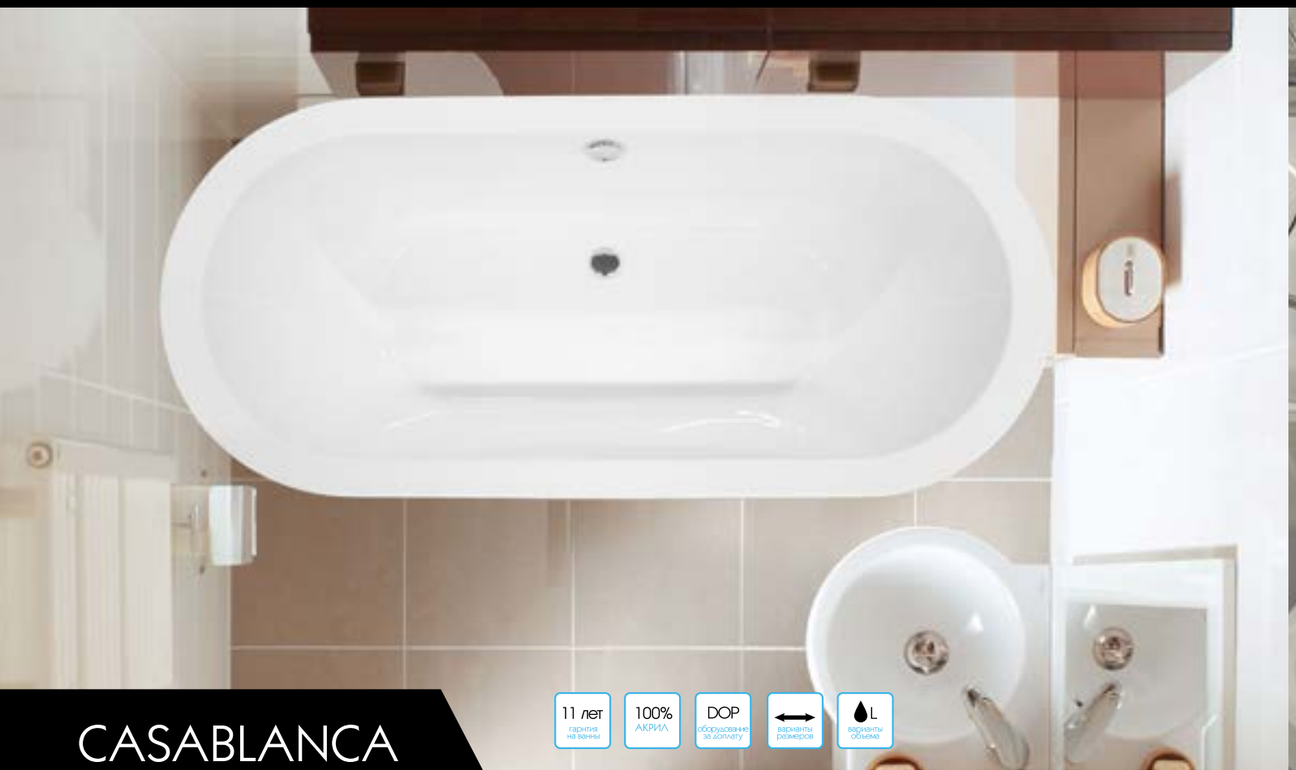

11 лет гарантия на ванны | 100% АКРИЛ | DOP оборудование за доплату | варианты размеров | L варианты объема

CASABLANCA

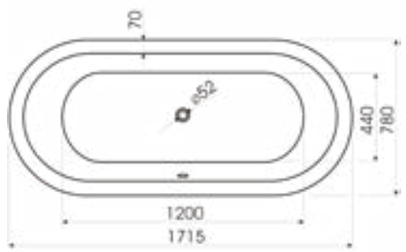

Ванна CASABLANCA

Артикул	Габариты
VPBA158CAB7X-01	1500x800x580
VPBA171CAB7X-01	1715x800x540

Напольный смеситель для ванн

Артикул
VPTAP0001-61

PRAGUE

Ванна PRAGUE

Артикул	Габариты
VPBA152PRA2X-01	1523x820x550
VPBA167PRA2X-01	1676x800x555

Напольный смеситель для ванн

Артикул
VPTAP0001-61

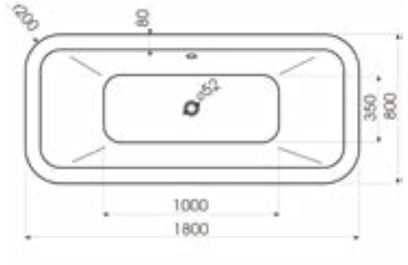

VAGNERPLAST®

ČESKÝ VÝROBEK

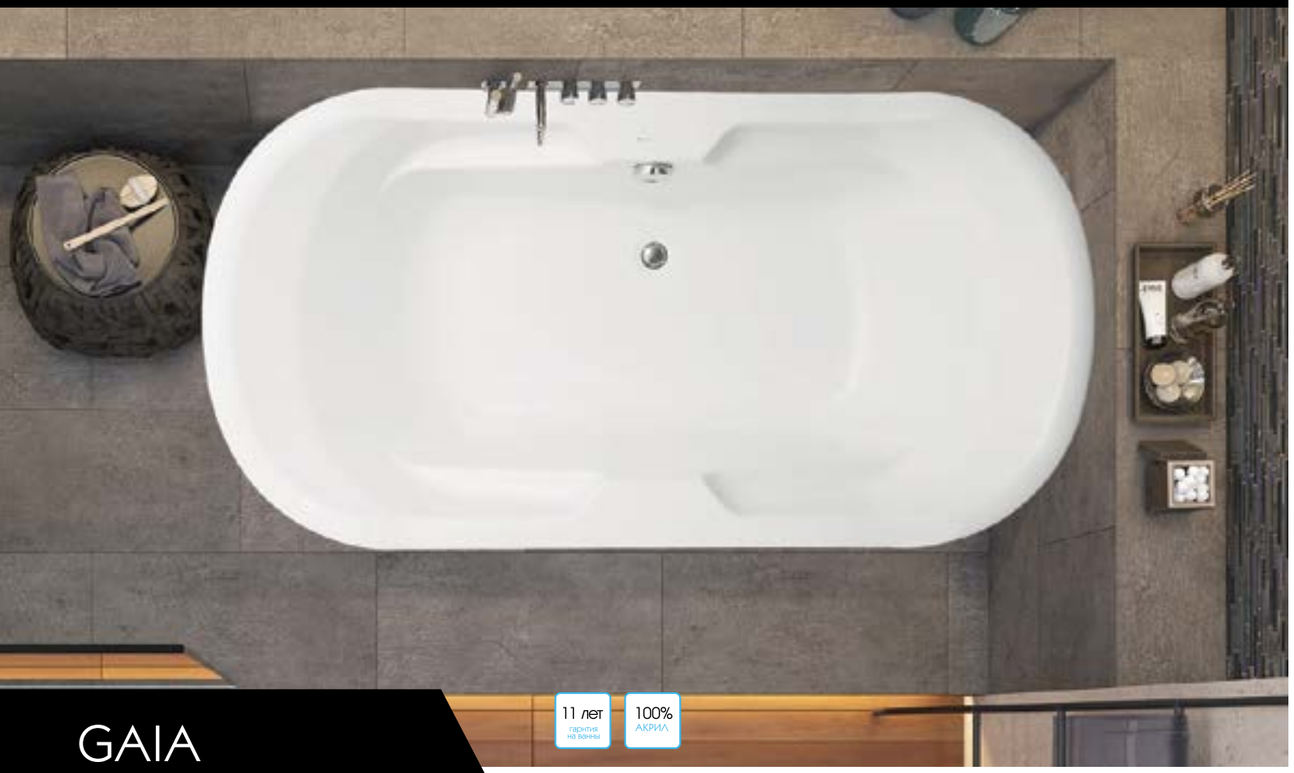

11 лет
гарнтия
на ванны

100%
АКРИЛ

GAIA

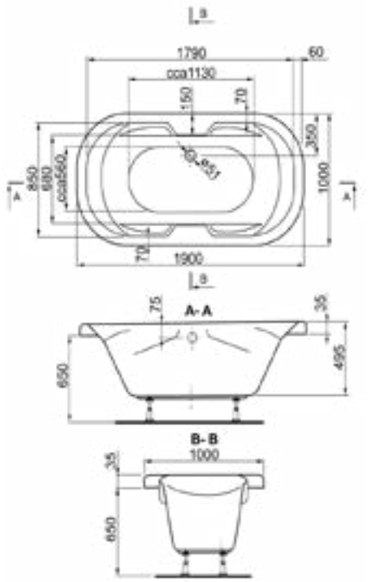

Ванна GAIA

Артикул	Габариты	Объем
VPBA191GAI7X-01	1900x1000x495	270 L

VAGNERPLAST®

Контакты:
МО, Домодедовский район,
с. Растуново, ул. Заря, д. 50

Тел.: +7 (499) 409-93-63
факс: +7 (496) 796-11-72

e-mail: info@vagnerplast-msk.ru
www.vagnerplast.cz